Bagotte
CREATE MORE

USER MANUAL

True HEPA Air Purifier

Model: BAP30

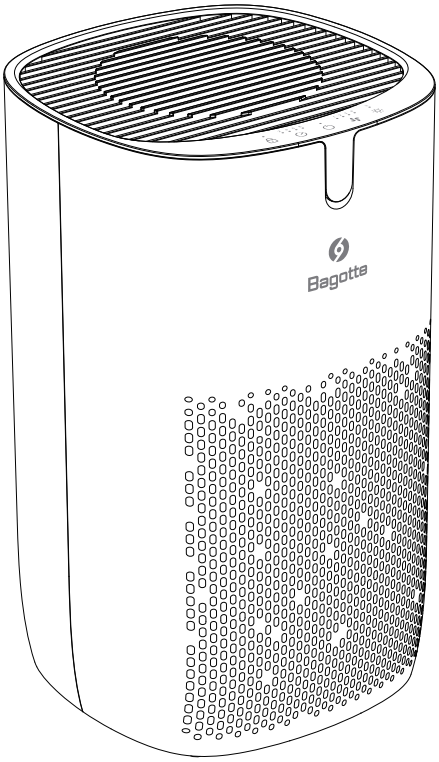

IMPORTANT Safety Instructions-for Household Use
Only Read Carefully Before Use -save These Instructions.

Dear customer,
Thank you for purchasing the product.

English 01-11

Deutsch 12-22

Espanol 23-33

Francais 34-44

Italiano 45-55

Contents

Safety Precautions..... 02
Danger..... 02
Warning..... 02
Caution..... 02
Your Air Purifier.....03
Controls.....04
Getting Started..... 04
Using Your Air Purifier..... 05
Care & Maintenance..... 07
Cleaning schedule..... 07
Cleaning the Air purifier..... 07
Cleaning the Filter..... 07
Humidity..... 07
Essential Oils..... 07
Resetting the Check Filter Indicator..... 07
When Should I Replace the Filter?..... 07
Replacing the Filter..... 08
Storage..... 08
Recycling..... 08
Specifications.....08
Troubleshooting..... 10
Guarantee And Service.....11
Customer Support.....11

SAFETY PRECAUTIONS

Read this user manual carefully before you use the appliance, and save it for future reference.

Danger

- Do not clean the appliance with water, any other liquid, or a (flammable) detergent to avoid electric shock and a fire hazard.
- Do not spray any flammable materials such as insecticides or fragrance around the appliance.
- Do not move the product by pulling only the power cord.
- Do not handle the power plug with wet hands.
- Do not forcefully bend the power cord or place it under a heavy object to prevent it from being damaged or deformed.
- Do not repeatedly connect and disconnect the power plug.
- If the electrical outlet is wet, carefully unplug the product and let the electrical outlet dry completely before subsequent use.
- Unplug the system if it is not used for a long time.

Warning

- Check if the voltage indicated on the appliance corresponds to the local power voltage before you connect the appliance.
- If the power cord is damaged, do not replace the cord yourself. Call a service center to have it replaced.
- Do not use the appliance if the power cord, or the appliance itself is damaged.
- This appliance can be used by children aged from 8 years and above and persons with reduced physical, sensory or mental capabilities or lack of experience and knowledge if they have been given supervision or instruction concerning use of the appliance in a safe way and understand the hazards involved.
- Children shall not play with the appliance.
- Do not block the air inlet and outlet.
- Do not place any items on top of the air outlet, or in front of the air inlet.
- Make sure that foreign objects do not fall into the appliance through the air outlet.
- Do not run cord under carpeting. Do not cover with throw rugs, runners, or similar coverings.
- Do not route cord under furniture or appliances. Arrange cord away from traffic area and where it will not be tripped over.

Caution

- This appliance is not a substitute for proper ventilation, regular vacuum cleaning, or use of an extractor hood or fan while cooking.
- Always place and use the appliance on a dry, stable, level, and horizontal surface.
- Leave at least 20 cm free space around the appliance and leave at least 30 cm free space above the appliance.
- Do not sit or stand on the appliance. Do not place anything on top of the appliance.
- Do not place the appliance directly below an air conditioner to prevent condensation from dripping onto the appliance.
- Only use the original Bagotte filters specially intended for this appliance. Do not use any other filters.
- Combustion of the filter may cause irreversible human hazard or jeopardize other lives. Do not use the filter as fuel or for similar purpose.
- Avoid knocking against the appliance (the air inlet and outlet in particular) with hard objects.
- Do not insert your fingers or objects into the air outlet or the air inlet to prevent physical injury or malfunctioning of the appliance.
- Do not use this appliance when you have used indoor smoke-type insect repellents or in places with oily residues, burning incense, or chemical fumes.
- Do not use the appliance near gas appliances, heating devices or fireplaces.
- Always turn off the air purifier first, then unplug power cord from wall outlet, when you want to move. cleaning appliance, replacing the filters or carry out other maintenance.
- The appliance is only intended for household use under normal operating conditions.
- Do not use the appliance in wet surroundings or in surroundings with high ambient temperatures, such as the bathroom, toilet, or kitchen, or in a room with major temperature changes.
- The appliance does not remove carbon monoxide (CO) or radon (Rn). It cannot be used as a safety device in case of accidents with combustion processes and hazardous chemicals.

YOUR AIR PURIFIER

A. Display Lock Button

B. Display-Sperr-taste

C. Timer Indicators

D. Timer Button

E. On/Off Indicator

F. On/Off Button

G. Fan Speed Indicators

H. Sleep Mode Indicator

I. Fan Speed Button/ Sleep Mode Button

J. Check Filter Icon

K. Night Light Indicator / Check Filter Indicator

L. Night Light Button

M. Air Outlet

N. Housing

O. Air Inlet

P. Filter Cover

Q. True HEPA 3-Stage Original Filter

R. Anti-Skid Pads

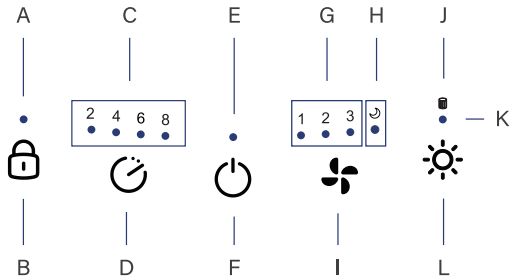

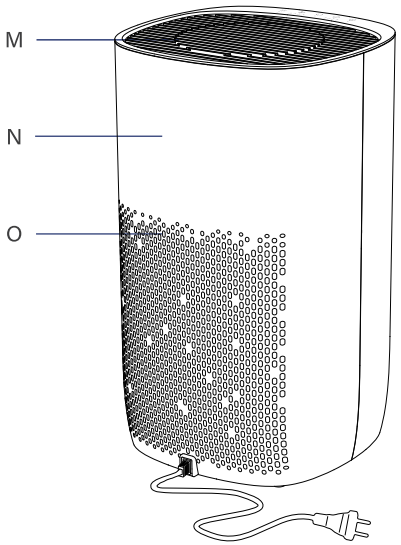

Back

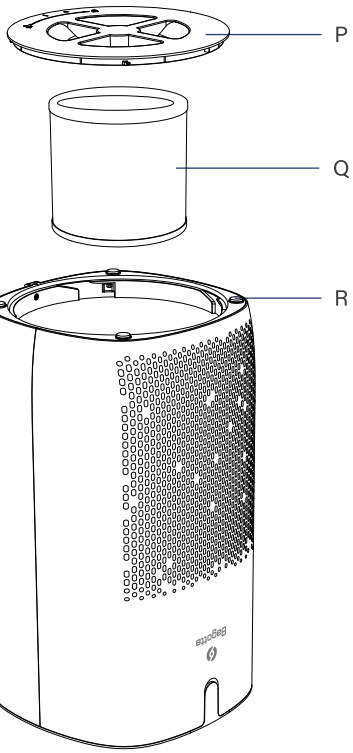

Front, upside down

CONTROLS

Power On/Power Off

- Short Press

Cycle Switch Fan Speeds

- Short Press when Powered On

Cycle Switch timer time

- Short Press

Turn On/ Turn Off Lights

- Short Press when Powered On

Reset Filter

- Press and hold for 3 seconds when Powered On

Display Lock Function Off/ On

- 3 seconds Long Press when Powered On

Sleep Mode

- Short press , stops when the indicator reaches the Sleep Mode indicator

GETTING STARTED

1. Flip the air purifier over. Twist the filter cover anticlockwise and remove it. [Figure 1.1]
2. Remove the filter from its plastic packaging and place the filter back into the purifier. [Figure 1.2]

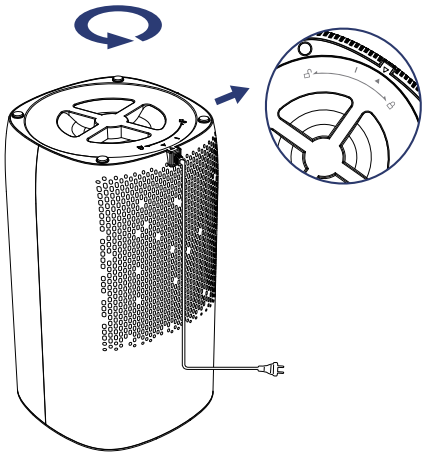

Figure 1.1

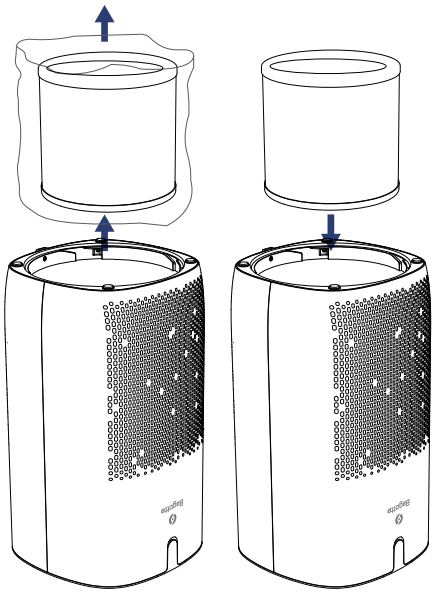

Figure 1.2

GETTING STARTED (CONT.)

3. Replace the filter cover and twist clockwise to lock. [Figure 1.3]
4. Place the purifier on a flat, stable surface with the display facing up. Allow at least 20 cm / 8 in of clearance on all sides of the purifier. Keep away from anything that would block airflow, such as curtains. [Figure 1.4]

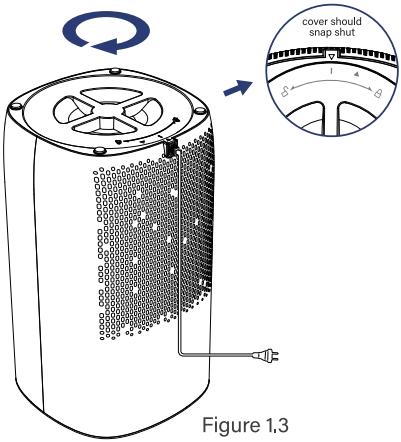

Figure 1.3

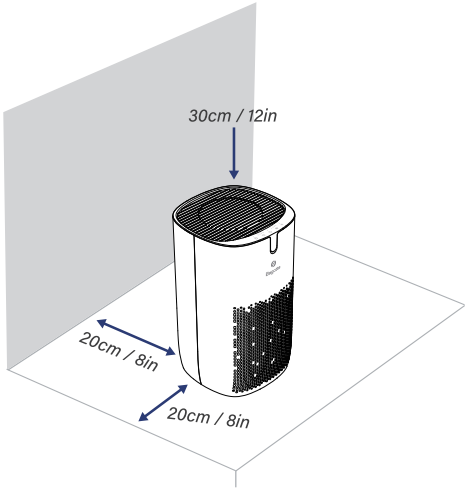

Figure 1.4

USING YOUR AIR PURIFIER

1. Plug the power cord, the buzzer will sound once, the power button will light up, the device is in standby mode.
2. In the standby mode, press ⏻ to turn on the air purifier, the fan speed will be on low speed (level I), the indicator light of low speed (level I) will be on. Tap ⏻ to turn off the air purifier.
3. Fan speed

   Optionally, tap to change fan speed between I, II, and III. When on low speed (level I) press this button, the engine now works on middle speed (level II), at the same time, the second light of the Fan Speed Indicator will light up. Press on this button when on middle speed (level II), the engine now works on high speed (level III) , at the same time, the third light of the Fan Speed Indicator will light up. Press again on this button when on High speed (level III), the engine now works on sleep mode, at the same time, the Sleep Mode Indicator will light up.

   Note:

   - Fan speed III is the loudest, but cleans air the quickest.
   - The indicators are not buttons and cannot be used to change the fan speed.
   - The fan speed indicators will light up when active.
   - For best results, or to address a specific air quality issue such as smoke, run the air purifier at high speed (level III) for 15–20 minutes before using a lower speed.
   - To effectively clean air, keep windows and doors closed while the air purifier is on.
4. Sleep Mode

   Press until the sleep mode indicator lights up, then sleep mode is turned on, press again to exit Sleep Mode and works on on low speed. Run quietly by using Sleep Mode.

   Note:

   - After the machine enters the Sleep Mode, the Sleep Mode indicator light is on. After 10 seconds, the machine continues to maintain the fan speed in Sleep Mode, but enters a hibernation where all lights are turned off except for the Sleep Mode indicator half light, and the key tone will be turned off at the same time.
   - When in Sleep Mode, press once more to exit the mode, the sleep mode indicator is off, the low speed indicator light is on, and it works on low speed (level I).

USING YOUR AIR PURIFIER (CONT.)

- When in Sleep Mode, tap any button, the machine is awakened, but this operation will not be performed. If no other button is pressed within 10 seconds, the machine goes back into hibernation.
- When the machine is awakened, touch any other button to execute the corresponding button function.
- Once turned off, the device automatically exits the Sleep Mode.

5. Timer

A. Tap repeatedly to select a time, you can set a timer for 2, 4, 6, or 8 hours. Press this button for the first time, the 2h indicator light is on, and the machine will be turned off after 2 hours of operation and return to the standby state. Press a seco nd time, the 4h indicator light is on, and the machine will be turned off after 4 hours of operation and return to the standby state. Press a third time, the 6h indicator light is on, and the machine will be turned off after 6 hours of operation and return to the standby state.Press a fourth time, the 8h indicator light is on, and the machine will be turned off after 8 hours of operation and return to the standby state. Press a fifth time, four indicator lights are off, the timer function turns off the machine to continue operating.

Note:

- The default timer function is turned off after power-on.
- The indicators are not buttons and cannot be used to select a time.

B. Once the timer has finished, the air purifier will turn off.

Note:

- You can change the fan speed at any time while the timer is on.
- The timer will restart if the time is changed.

6. Display Lock

Locking the display prevents settings from being accidentally changed.

Note:

- The display lock function is turned off by default, When powered On, Press the button during 3 seconds, display lock function is turned on, the display lock icon on the control panel lights up; after pressing this button for 3, the display lock icon on the panel lights out, the display lock function is turned off.
- When the display locking function is turned on, all buttons (except the display lock button) are locked, and pressing any buttons at this time will not operate.
- When the display lock function is turned off, all the buttons are unlocked, and pressing the button is effective at this time.

7. Night Light

The blue night light is turned on by default after the machine is turned on. Press the button, the blue night light and the button lights are off; Press this button again, the blue night light and the button lights are on.

CARE & MAINTENANCE

Cleaning schedule

Frequency	Cleaning method
When necessary	Wipe the surface of the appliance with a soft dry cloth.
	Clean the air outlet cover.
Every 2-4 weeks	Clean the outer pre- filter.

Cleaning the Air Purifier

- Unplug before cleaning.
- Wipe the outside of the air purifier with a soft, dry cloth. If necessary, wipe the housing with a damp cloth, then immediately dry.
- Vacuum the inside of the air purifier.
- Do not clean with abrasive chemicals or flammable cleaning agents.

Cleaning the Filter

The outer pre- filter should be cleaned every 2–4 weeks to increase the efficiency and extend the life of your filter. Clean the pre- filter using a soft brush or vacuum hose to remove hair, dust, and large particles. [Figure 2.1]

Note:

If you use a high power/ industrial vacuum cleaner, it may damage the filter. Do not clean the filter with water or other liquids.

Figure 2.1

Humidity

Moisture may damage the filter. This air purifier should be used in an area with a humidity level below 85% RH. If you use the air purifier in excessively humid areas, the surface of the filter will become mouldy.

Note:

Water or moisture will allow mould to grow. Air purifiers cannot solve an existing mould problem, only remove mould spores and reduce odours.

Essential Oils

Do not add essential oils to the air purifier or filter. The filter will become damaged by the oil and will eventually release an unpleasant smell. Do not use oil diffusers near the air purifier.

Resetting the Check Filte

Reset the Check Filter Indicator when:

A. Night light indicator/ check filter indicator flashes

frequently in white.

1. Replace the filter.
2. Turn on the air purifier.
3. Press and hold ☼ for 3 seconds.
4. The buzzer sounds once, night light indicator/ check filter indicator will stop flashing.

B. The filter was changed before night light indicator/ check filter indicator light flashes.

1. Press and hold ☼ for 3 seconds. night light indicator/ check filter indicator will light flashes in white.
2. After night light indicator/ check filter indica tor flashing three times, the reset is successful and indicator will stop flashing.

When Should I Replace the Filter?

The filter should be replaced every 6–8 months. You may need to replace your filter earlier or later depending on how often you use your air purifier. Using your air purifier in an environment with relatively high pollution may mean you will need to replace the filter more often, even if is off.

You may need to replace your filter if you notice:

- Increased noise when the air purifier is on.
- Decreased airflow.
- Unusual odours.
- A visibly clogged filter.

Note:

To maintain the performance of your air purifier, only use official Bagotte filters. To buy replacement filters.

CARE & MAINTENANCE (CONT.)

Replacing the Filter

1. Unplug the air purifier. Flip the air purifier over and remove the filter cover (see page 4).
2. Remove the old filter.
3. Clean out any remaining dust or hair inside the purifier using a vacuum hose. Do not use water or liquids to clean the purifier.
4. Unwrap the new filter and place it into the housing (see page 4).
5. Replace the cover. Plug in the air purifier.
6. Reset the Check Filter Indicator (see page 7).

Storage

1. Turn off the air purifier and unplug from the power socket.
2. Clean the air purifier and the surface of the filter (see chapter "CARE & MAINTENANCE").
3. Let all parts air dry thoroughly before storing.
4. Wrap the filter in air tight plastic bags.
5. Store the air purifier, filter in a cool, dry location.
6. Always thoroughly wash hands after handling a filter.

Recycling

The symbol on the product or its packaging indicates:

Do not dispose of electrical appliances as unsorted municipal waste, use separate collection facilities. Contact your local authority for information regarding the collection systems available. If electrical appliances are disposed of in landfills or dump, hazardous substances can leak into the groundwater and get into the food chain, damaging your health and well-being. Please contact your local or regional waste authority for more information on collection, reuse and recycling programs.

SPECIFICATIONS

Power Supply	AC 220-240V, 50/60Hz
Rated Power	45W
Effective Range	695ft^2 / 65m^2
CADR	250m^3/h
Operating Conditions	Temperature: -10°C–40°C / 14°F–104°F Humidity: < 85% RH
Noise Level	24-55dB
Standby Power	<0.5W
Dimensions	9.4*9.4*16.1in / 23.8*23.8*40.9cm
Weight	7.71 lb/ 3.5kg

TROUBLESHOOTING

Problem	Prossible solution
Air purifier will not turn on or respond to button controls.	• Plug in the air purifier. • Check to see if the power cord is damaged. If it is, stop using the air purifier and contact Customer Support. • Plug the air purifier into a different outlet. • The air purifier is malfunctioning. Contact Customer Support.
The airflow that comes out of the air outlet is significantly weaker than before.	• Make sure the filter is removed from its packaging and properly in place. • Tap to increase the fan speed. • Leave 20 cm / 8 in of clearance on all sides of the air purifier. • The pre- filter may be clogged by large particles, such as hair or lint, blocking airflow. Clean the pre- filter. • Replace the filter.
The air quality does not improve, even though the appliance has been operating for a long time.	• Tap to increase the fan speed. • Make sure no objects are blocking the sides or top of the air purifier (the inlet or outlet). • Check if the packing material is removed from the filter. • Make sure that the filter is properly installed. • Room size is large or the outdoor air quality is poor. For optimum purification performance, please close the doors and windows when operating the air purifier. • There are indoor pollution resources. For instances, smoking, cooking, incense. • Filter reaches the end of life. Replace the filter with a new one.
The appliance produces a strange smell.	• The first few times you use the appliance, it may produce a plastic smell, this is normal. However, if the appliance produces a burnt smell even if removing the filter, contact Bagotte Customer Support. The filter may produce smell after being used for a while because of the absorption of indoor gases. It is recommended that you reactivate the filter by putting it in direct sunlight for repeated use. If odor still exists, replace the filter. • Make sure not to use your purifier in an area with high humidity or while diffusing essential oils. • Contact Customer Support.

TROUBLESHOOTING (CONT.)

Problem	Prossible solution
The appliance is extra loud.	• Check if the packing of the filter is removed. • Make sure the air purifier is operating on a hard, flat, even surface. • The appliance will run in high speed when the air quality is poor, which will causes higher noises. When using the appliance in a bedroom at night, choose the sleep speed. • If anything drops into air outlet, it may also cause abnormal loud sounds. Immediate turn off appliance, turn appliance upside down, to get foreign objectives out of appliance.
The appliance still indicates that I need to replace a filter, but I already did.	• Perhaps you did not reset the filter lifetime counter. Switch on the appliance. Then press and hold ☼ for 3 seconds until the light stop flashing.

If your problem is not listed, please contact Customer Support.

GUARANTEE AND SERVICE

We warrant all Bagotte products for one year from the date of purchase. This warranty also applies to the replacement we provide. If you need information or if you have a problem, please visit the Bagotte website at www.bagotte.com or contact the Bagotte Customer Support.

Order ID : _____

Date of Purchase : _____

Order parts or accessories

If you have to replace a part or want to purchase an additional part, visit www.bagotte.com.

If you have problems obtaining the parts, please contact the Bagotte Customer Support.

CUSTOMER SUPPORT

Email: support@bagotte.com

Toll-Free: +1-(855)-993-9939

Support Hours

Mon-Fri 9AM-5PM (PST)

*Please have your order invoice and order ID. ready before contacting Customer Support

Inhaltsverzeichnis

Sicherheitsvorkehrungen....13
Gefahr....13
Achtung....13
Vorsicht....13
Ihr Luftreiniger....14
Steuerungen....15
Erste Schritte....15
Verwendung Ihres Luftreinigers....16
Pflege & Wartung....18
Reinigungsplan....18
Reinigen des Luftreinigers....18
Reinigen des Filters....18
Luftfeuchtigkeit....18
Ätherische Öle....18
Zurücksetzen der Anzeige Filter Prüfen....18
Wann sollte ich den Filter austauschen?....18
Auswechseln des Filters....19
Lagerung....19
Recycling....19
Spezifikationen....19
Fehlersuche....20
Garantie Und Service....22
Kundensupport....22

SICHERHEITSVORKEHRUNGEN

Lesen Sie dieses Benutzerhandbuch sorgfältig durch, bevor Sie das Gerät verwenden, und bewahren Sie es zum späteren Nachschlagen auf.

Gefahr

- Reinigen Sie das Gerät nicht mit Wasser, einer anderen Flüssigkeit oder einem (brennbaren) Reinigungsmittel, um einen elektrischen Schlag und eine Brandgefahr zu vermeiden.
- Sprühen Sie keine brennbaren Materialien wie Insektizide oder Duftstoffe in der Nähe des Geräts.
- Bewegen Sie das Produkt nicht, indem Sie nur am Netzkabel ziehen.
- Fassen Sie den Netzstecker nicht mit nassen Händen an.
- Biegen Sie das Netzkabel nicht gewaltsam und legen Sie es nicht unter einen schweren Gegenstand, damit es nicht beschädigt oder verformt wird.
- Stecken Sie den Netzstecker nicht wiederholt ein und aus.
- Wenn die Steckdose nass ist, ziehen Sie das Produkt vorsichtig aus der Steckdose und lassen Sie die Steckdose vor der weiteren Verwendung vollständig trocknen.
- Ziehen Sie den Netzstecker, wenn das System für längere Zeit nicht benutzt wird.

Achtung

- Prüfen Sie, ob die auf dem Gerät angegebene Spannung mit der örtlichen Netzspannung übereinstimmt, bevor Sie das Gerät anschließen.
- Wenn das Netzkabel beschädigt ist, tauschen Sie das Kabel nicht selbst aus. Wenden Sie sich an ein Servicezentrum, um es austauschen zu lassen.
- Verwenden Sie das Gerät nicht, das Netzkabel oder das Gerät selbst beschädigt ist.
- Dieses Gerät kann von Kindern ab 8 Jahren und darüber sowie von Personen mit verringerten physischen, sensorischen oder mentalen Fähigkeiten oder Mangel an Erfahrung und Wissen benutzt werden, wenn sie beaufsichtigt oder bezüglich des sicheren Gebrauchs des Geräts unterwiesen wurden und die daraus resultierenden Gefahren verstehen.
- Kinder dürfen nicht mit dem Gerät spielen.
- Luftein- und -auslass nicht blockieren.
- Stellen Sie keine Gegenstände auf den Luftauslass oder vor den Lufteinlass.
- Achten Sie darauf, dass keine Fremdkörper durch den Luftauslass in das Gerät fallen.
- Kabel nicht unter Teppichböden verlegen. Nicht mit Teppichen, Läufern oder ähnlichen Verkleidungen abdecken.
- Verlegen Sie das Kabel nicht unter Möbeln oder Geräten. Verlegen Sie das Kabel außerhalb des Verkehrsbereichs und so, dass niemand darüber stolpern kann.

Vorsicht

- Dieses Gerät ist kein Ersatz für eine ordnungsgemäße Belüftung, regelmäßiges Staubsaugen oder die Verwendung einer Dunstabzugshaube oder eines Ventilators beim Kochen.
- Stellen Sie das Gerät immer auf trockene, stabile, ebene und horizontale Fläche auf, bevor Sie es verwenden.
- Lassen Sie um das Gerät herum einen Freiraum von mindestens 20 cm und über dem Gerät einen Freiraum von mindestens 30 cm.
- Setzen oder stellen Sie sich nicht auf das Gerät. Stellen Sie keine Gegenstände auf dem Gerät ab.
- Stellen Sie das Gerät nicht direkt unter eine Klimaanlage, um zu verhindern, dass Kondenswasser auf das Gerät tropft.
- Verwenden Sie nur die speziell für dieses Gerät vorgesehenen Original-Bagotte-Filter. Verwenden Sie keine anderen Filter.
- Die Verbrennung des Filters kann zu irreversiblen Gefahren für Menschen führen und/oder andere Leben gefährden. Verwenden Sie den Filter nicht als Brennstoff oder zu ähnlichen Zwecken.
- Vermeiden Sie es, mit harten Gegenständen gegen das Gerät (insbesondere gegen den Luftein- und -auslass) zu schlagen.
- Stecken Sie nicht Ihre Finger oder Gegenstände in den Luftauslass oder den Lufteinlass, um Verletzungen oder Fehlfunktionen des Geräts zu vermeiden.
- Verwenden Sie das Gerät nicht, wenn Sie rauchartiges Insektenschutzmittel in Innenräumen benutzen oder sich an Orten mit öligen Rückständen, brennendem Weihrauch oder chemischen Dämpfen befinden.
- Verwenden Sie das Gerät nicht in der Nähe von Gasgeräten, Heizgeräten oder Kaminen.
- Schalten Sie immer zuerst den Luftreiniger aus und ziehen Sie dann den Adapter aus der Steckdose, wenn Sie sich bewegen, das Gerät reinigen, die Filter austauschen oder andere Wartungsarbeiten durchführen wollen.
- Das Gerät ist nur für den Hausgebrauch unter normalen Betriebsbedingungen bestimmt.

SICHERHEITSVORKEHRUNGEN (CONT.)

- Verwenden Sie das Gerät nicht in feuchten Umgebungen oder in Umgebungen mit hohen Umgebungstemperaturen, wie z. B. im Badezimmer, in der Toilette oder in der Küche, oder in einem Raum mit starken Temperaturschwankungen.
- Das Gerät entfernt kein Kohlenmonoxid (CO) oder Radon (Rn). Es kann nicht als Sicherheitseinrichtung bei Unfällen mit Verbrennungsprozessen und gefährlichen Chemikalien verwendet werden.

IHR LUFTREINIGER

A. Display-Sperr-Anzeige

B. Display-Sperr-taste

C. Timer-Anzeigen

D. Timer-Taste

E. Ein/Aus-Anzeige

F. Ein/Aus-Taste

G. Lüfterdrehzahl-Anzeigen

H. Schlafmodus-Anzeige

I. Lüftergeschwindigkeitstaste/ Ruhemodus-Taste

J. Symbol "Filter prüfen

K. Nachtlicht-Anzeige / Filterprüfungs-Anzeige

L. Nachtlicht-Taste

M. Luftauslass

N. Gehäuse

O. Lufteinlass

P. Filterabdeckung

Q. Echter HEPA 3-Stufen-Originalfilter

R. Anti-Rutsch-Pads

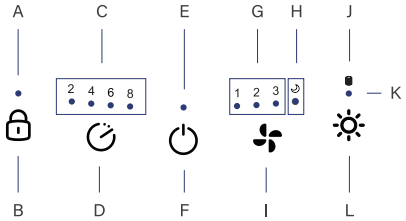

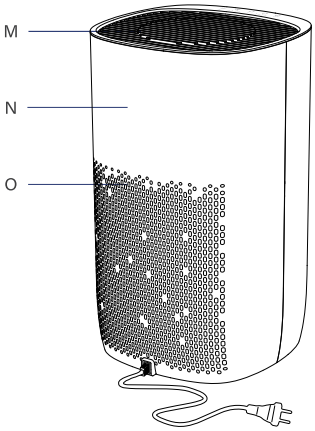

Rückseite

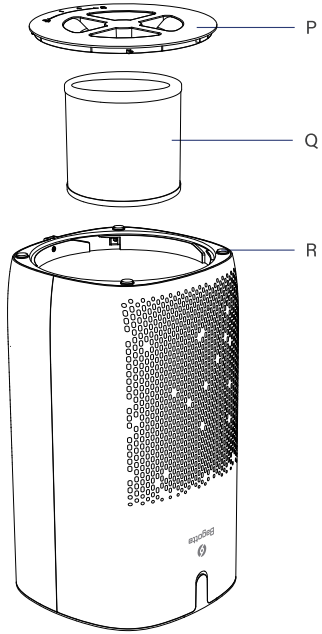

Vorderseite, auf den Kopf gestellt

STEUERUNGEN

Einschalten /Ausschalten

- Kurzes Drücken

Umschalten der Lüftergeschwindigkeiten

- Kurzes Drücken beim Einschalten

Zyklus Schaltuhrzeit

- Kurzes Drücken

Lichter ein-/ausschalten

- Kurzes Drücken beim Einschalten

Filter zurücksetzen

- 3 Sekunden langes Drücken beim Einschalten

Display-Sperrfunktion Aus/Ein

- 3 Sekunden langes Drücken beim Einschalten

Schlafmodus

- Kurzes Drücken von , stoppt, wenn die Anzeige die Schlafmodus-Anzeige erreicht

ERSTE SCHRITTE

1. Drehen Sie den Luftreiniger um. Drehen Sie die Filterabdeckung gegen den Uhrzeigersinn und nehmen Sie sie ab. [Abbildung 1.1]
2. Nehmen Sie den Filter aus seiner Kunststoffverpackung und setzen Sie ihn wieder in den Luftreiniger ein. [Abbildung 1.2]

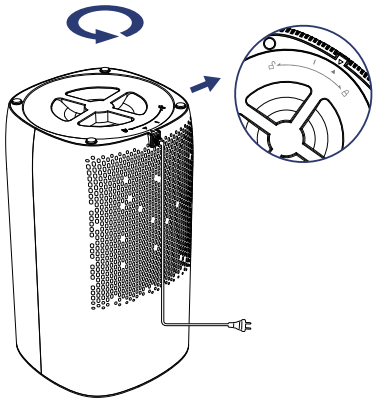

Abbildung 1.1

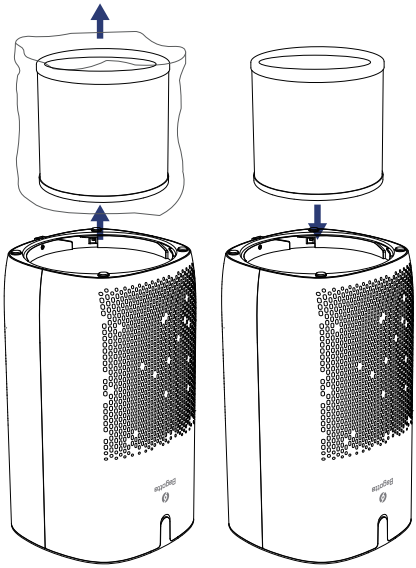

Abbildung 1.2

ERSTE SCHRITTE (CONT.)

3. Setzen Sie die Filterabdeckung wieder auf und drehen Sie sie im Uhrzeigersinn, um sie festzustellen. [Abbildung 1.3]
4. Stellen Sie den Luftreiniger mit dem Display nach oben auf eine ebene, stabile Fläche. Lassen Sie auf allen Seiten des Luftreinigers einen Freiraum von mindestens 20 cm / 8 in. Halten Sie Abstand zu allem, was den Luftstrom blockieren könnte, wie z. B. Vorhänge. [Abbildung 1.4]

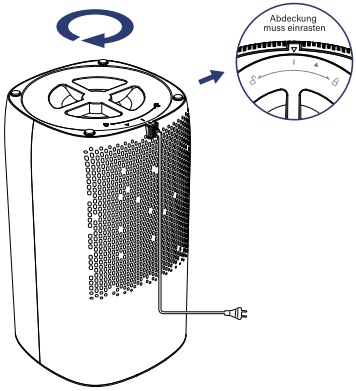

Abbildung 1.3

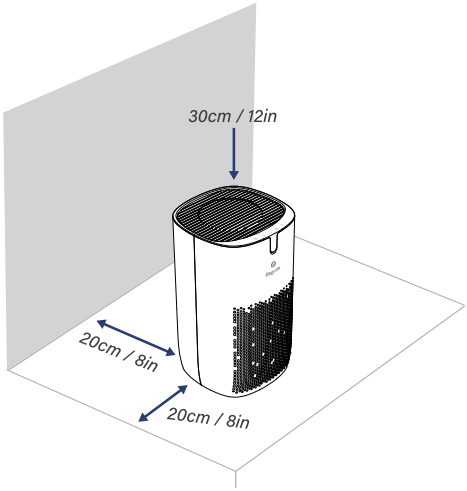

Abbildung 1.4

VERWENDUNG IHRES LUFTREINIGERS

1. Stecken Sie das Netzkabel ein, der Summer ertönt einmal, die Netztaste leuchtet auf, das Gerät befindet sich im Standby-Modus.
2. Drücken Sie ⏻ im Standby-Modus, um den Luftreiniger einzuschalten, die Ventilatorgeschwindigkeit ist auf niedriger Stufe (Stufe I), die Anzeigeleuchte für niedrige Geschwindigkeit (Stufe I) leuchtet. Tippen Sie auf ⏻ , um den Luftreiniger auszuschalten.
3. Lüfterdrehzahl

   Tippen Sie optional auf , um die Lüftergeschwindigkeit zwischen I, II und III zu ändern. Wenn Sie bei niedriger Drehzahl (Stufe I) auf diese Taste tippen, arbeitet der Motor nun mit mittlerer Drehzahl (Stufe II), gleichzeitig leuchtet die zweite Leuchte der Lüfterdrehzahlanzeige auf. Drücken Sie diese Taste bei mittlerer Drehzahl (Stufe II), der Motor arbeitet jetzt mit hoher Drehzahl (Stufe III), gleichzeitig leuchtet die dritte Lampe der Gebläsedrehzahlanzeige auf. Drücken Sie diese Taste erneut, wenn die hohe Drehzahl (Stufe III) eingestellt ist, der Motor arbeitet nun im Schlafmodus, gleichzeitig leuchtet die Schlafmodusanzeige auf.

   Hinweis:

   - Die Lüfterstufe III ist am lautesten, reinigt aber die Luft am schnellsten.
   - Die Anzeigen sind keine Tasten und können nicht zum Ändern der Lüftergeschwindigkeit verwendet werden.
   - Die Anzeigen für die Lüftergeschwindigkeit leuchten auf, wenn sie aktiv sind.
   - Um beste Ergebnisse zu erzielen oder um ein bestimmtes Luftqualitätsproblem wie z. B. Rauch zu behandeln, lassen Sie den Luftreiniger 15-20 Minuten lang mit hoher Geschwindigkeit (Stufe III) laufen, bevor Sie eine niedrigere Geschwindigkeit verwenden.
   - Um die Luft effektiv zu reinigen, halten Sie Fenster und Türen geschlossen, während der Luftreiniger eingeschaltet ist.
4. Schlafmodus

   Drücken Sie die Taste , bis die Anzeige für den Ruhemodus aufleuchtet, dann wird der Ruhemodus eingeschaltet, drücken Sie erneut, um den Ruhemodus zu verlassen und mit niedriger Geschwindigkeit weiterzuarbeiten. Laufen Sie leise, indem Sie den Schlafmodus verwenden.

VERWENDUNG IHRES LUFTREINIGERS (CONT.)

Hinweis:

- Nachdem das Gerät in den Schlafmodus eingetreten ist, leuchtet die Schlafmodus-Anzeige auf. Nach 10 Sekunden hält das Gerät die Lüftergeschwindigkeit im Ruhemodus aufrecht, geht aber in einen Ruhezustand über, in dem alle Lichter bis auf die Halbleuchte der Ruhemodusanzeige ausgeschaltet sind und der Tastenton gleichzeitig ausgeschaltet wird.
- Wenn Sie im Ruhemodus noch einmal drücken, um den Modus zu verlassen, ist die Ruhemodusanzeige aus, die Anzeigeleuchte für niedrige Geschwindigkeit leuchtet und das Gerät arbeitet mit niedriger Geschwindigkeit (Stufe I).
- Wenn Sie im Ruhemodus eine beliebige Taste antippen, wird das Gerät aufgeweckt, aber dieser Vorgang wird nicht ausgeführt. Wenn innerhalb von 10 Sekunden keine andere Taste gedrückt
- wird, geht das Gerät zurück in den Ruhezustand.
- Wenn das Gerät aufgeweckt wird, berühren Sie eine beliebige andere Taste, um die entsprechende Tastenfunktion auszuführen.
- Nach dem Ausschalten verlässt das Gerät automatisch den Ruhemodus.

5. Zeitschaltuhr

A. Tippen Sie wiederholt auf , um eine Zeit auszuwählen, Sie können einen Timer für 2, 4, 6 oder 8 Stunden einstellen. Wenn Sie diese Taste zum ersten Mal drücken, leuchtet die 2h-Anzeige auf und das Gerät schaltet sich nach 2 Stunden Betrieb aus und kehrt in den Standby-Modus zurück. Wenn Sie die Taste ein zweites Mal drücken, leuchtet die 4h-Anzeige auf und das Gerät schaltet sich nach 4 Betriebsstunden aus und kehrt in den Standby-Modus zurück. Wenn Sie ein drittes Mal drücken, leuchtet die 6h-Anzeige auf und das Gerät schaltet sich nach 6 Betriebsstunden aus und kehrt in den Standby-Zustand zurück.Wenn Sie ein viertes Mal drücken, leuchtet die 8h-Anzeige auf und das Gerät schaltet sich nach 8 Betriebsstunden aus und kehrt in den Standby-Zustand zurück. Drücken Sie ein fünftes Mal, vier Kontrollleuchten sind aus, die Timerfunktion schaltet die Maschine aus, um den Betrieb fortzusetzen.

Hinweis:

- Die voreingestellte Timerfunktion ist nach dem Einschalten ausgeschaltet, und die Beleuchtung der Timer-Taste ist ebenfalls aus.
- Die Anzeigen sind keine Tasten und können nicht zur Auswahl einer Zeit verwendet werden.

B. Sobald der Timer abgelaufen ist, schaltet sich der Luftreiniger aus.

Hinweis:

- Sie können die Lüftergeschwindigkeit jederzeit ändern, während der Timer eingeschaltet ist.
- Der Timer wird neu gestartet, wenn die Uhrzeit geändert wird.

6. Display-Sperre

Das Sperren des Displays verhindert, dass Einstellungen versehentlich geändert werden.

Hinweis:

- Die Displaysperre ist standardmäßig ausgeschaltet. Wenn Sie die Taste beim Einschalten 3 Sekunden lang drücken, wird die Displaysperre eingeschaltet, das Symbol für die Displaysperre auf dem Bedienfeld leuchtet auf; wenn Sie die Taste 3 Sekunden lang gedrückt halten, leuchtet das Symbol für die Displaysperre auf dem Bedienfeld nicht mehr auf, die Displaysperre wird ausgeschaltet.
- Wenn die Display-Sperre eingeschaltet ist, sind alle Tasten (außer der Display-Sperrtaste) gesperrt, und das Drücken einer beliebigen Taste zu diesem Zeitpunkt ist nicht möglich.
- Wenn die Display-Sperrfunktion deaktiviert ist, sind alle Tasten entsperrt, und das Drücken der Taste ist zu diesem Zeitpunkt wirksam.

7. Nachtlicht

Das blaue Nachtlicht ist nach dem Einschalten des Geräts standardmäßig eingeschaltet, die Nachtlichttaste ist eingeschaltet; drücken Sie die Taste, das blaue Nachtlicht und die Tastenbeleuchtung sind ausgeschaltet. drücken Sie diese Taste erneut, das blaue Nachtlicht und die Tastenbeleuchtung sind eingeschaltet.

PFLEGE & WARTUNG

Reinigungsplan

Frequenz	Verfahren zur Reinigung
Wenn nötig	Wischen Sie die Oberfläche des Geräts mit einem weichen, trockenen Tuch ab.
	Reinigen Sie die Luftauslassabdeckung.
Alle 2-4 Wochen	Reinigen Sie den äußeren Vorfilter.

Reinigen des Luftreinigers

- Ziehen Sie vor der Reinigung den Netzstecker.
- Wischen Sie die Außenseite des Luftreinigers mit einem weichen, trockenen Tuch ab. Wischen Sie das Gehäuse bei Bedarf mit einem feuchten Tuch ab und trocknen Sie es anschließend sofort.
- Saugen Sie das Innere des Luftreinigers ab.
- Reinigen Sie nicht mit scheuernden Chemikalien oder brennbaren Reinigungsmitteln.

Reinigen des Filters

Der äußere Vorfilter sollte alle 2-4 Wochen gereinigt werden, um die Effizienz zu erhöhen und die Lebensdauer Ihres Filters zu verlängern. Reinigen Sie den Vorfilter mit einer weichen Bürste oder einem Saugschlauch, um Haare, Staub und große Partikel zu entfernen. [Abbildung 2.1]

Hinweis:

Wenn Sie einen Hochleistungs-/Industriestaubsauger verwenden, kann dieser den Filter beschädigen. Reinigen Sie den Filter nicht mit Wasser oder anderen Flüssigkeiten.t

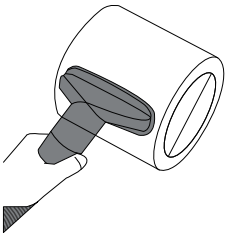

Abbildung 2.1

Luftfeuchtigkeit

Feuchtigkeit kann den Filter beschädigen. Dieser Luftreiniger sollte in einem Bereich mit einer Luftfeuchtigkeit unter 85 % RH verwendet werden. Wenn Sie den Luftreiniger in übermäßig feuchten Bereichen verwenden, wird die Oberfläche des Filters schimmeln.

Hinweis:

Wasser oder Feuchtigkeit lassen Schimmel wachsen. Luftreiniger können ein bestehendes Schimmelproblem nicht lösen, sondern nur Schimmelsporen entfernen und Gerüche reduzieren.

Ätherische Öle

Geben Sie keine ätherischen Öle in den Luftreiniger oder Filter. Der Filter wird durch das Öl beschädigt und wird schließlich einen unangenehmen Geruch abgeben. Verwenden Sie keine Öldiffusoren in der Nähe des Luftreinigers.

Zurücksetzen der Anzeige "Filter prüfen"

Setzen Sie die Anzeige "Filter prüfen" zurück,wenn:

A. Nachtlichtanzeige/ Filterprüfungsanzeige blinkt häufig in weiß.

1. Tauschen Sie den Filter aus.
2. Schalten Sie den Luftreiniger ein.
3. Halten Sie die Taste ☼ 3 Sekunden lang gedrückt.
4. Der Summer ertönt einmal, die Nachtlichtan zeige/ Filterprüfanzeige hört auf zu blinken.

B. Der Filter wurde gewechselt, bevor die Nacht lichtanzeige/ Filterkontrollleuchte blinkt.

1. Halten Sie die Taste ☼ 3 Sekunden lang gedrückt. Die Nachtlichtanzeige/ Filterprü fungsanzeige blinkt weiß.
2. Nach dreimaligem Blinken der Nachtlichtan zeige/Filterprüfungsanzeige ist die Rückstel lung erfolgreich und die Anzeige hört auf zu blinken.

Wann sollte ich den Filter austauschen?

Der Filter sollte alle 6-8 Monate ausgetauscht werden Je nachdem, wie oft Sie Ihren Luftreiniger verwenden, müssen Sie den Filter möglicherweise früher oder später austauschen. Wenn Sie Ihren Luftreiniger in einer Umgebung mit relativ hoher Luftverschmutzung verwenden, müssen Sie den Filter möglicherweise häufiger austauschen, auch wenn er ausgeschaltet ist.

PFLEGE & WARTUNG (CONT.)

Möglicherweise müssen Sie Ihren Filter ersetzen, wenn Sie dies bemerken:

- Erhöhte Geräuschentwicklung, wenn der Luftreiniger eingeschaltet ist.
- Verminderter Luftstrom.
- Ungewöhnliche Gerüche.
- Ein sichtbar verstopfter Filter.

Hinweis:

Um die Leistung Ihres Luftreinigers zu erhalten, verwenden Sie nur offizielle Bagotte-Filter. So kaufen Sie Ersatzfilter.

Auswechseln des Filters

1. Ziehen Sie den Netzstecker des Luftreinigers. Drehen Sie den Luftreiniger um und entfernen Sie die Filterabdeckung (siehe Seite 15).
2. Entfernen Sie den alten Filter.
3. Reinigen Sie das Innere des Luftreinigers mit einem Staubsaugerschlauch von Staub- und Haarresten. Verwenden Sie kein Wasser oder Flüssigkeiten zum Reinigen des Luftreinigers.
4. Wickeln Sie den neuen Filter aus und setzen Sie ihn in das Gehäuse ein (siehe Seite 15).
5. Bringen Sie die Abdeckung wieder an. Schließen Sie den Luftreiniger an.
6. Setzen Sie die Anzeige "Filter prüfen" zurück (siehe Seite 18).

Lagerung

1. Schalten Sie den Luftreiniger aus und ziehen Sie den Netzstecker aus der Steckdose.
2. Reinigen Sie den Luftreiniger und die Oberfläche des Filters (siehe Kapitel" PFLEGE & WARTUNG ").
3. Lassen Sie alle Teile vor der Lagerung gründlich an der Luft trocknen.
4. Wickeln Sie den Filter in luftdichte Plastikbeutel ein.
5. Lagern Sie den Luftreiniger und den Filter an einem kühlen, trockenen Ort.
6. Waschen Sie sich nach der Handhabung eines Filters immer gründlich die Hände.

Recycling

Dieses Symbol bedeutet, dass das Produkt nicht mit:

Dem Hausmüll entsorgt werden darf, sondern bei einer geeigneten Sammelstelle für das Recycling abgegeben werden muss. Die ordnungsgemäse Entsorgung und das Recycling tragen dazu bei, die natürlichen Ressourcen, die Gesundheit und die Umwelt zu schützen. Weitere Informationen zur Entsorgung und zum Recycling dieses Produkts erhalten Sie von Ihrer zuständigen Kommune, Ihrem Entsorgungsdienst oder dem Geschäft, in dem Sie dieses Produkt gekauft haben. Bitte wenden Sie sich an Ihre örtliche oder regionale Abfallbehörde, um weitere Informationen zur Sammlung, Wiederverwendung und zum Recycling zu erhalten.

SPEZIFIKATIONEN

Spannungsversorgung	AC 220-240V, 50/60Hz
Nennleistung	45W
Effektiver Bereich	695ft^2 / 65m^2
CADR	250m^3 /h
Betriebsbedingungen	Temperatur: -10°C–40°C / 14°F–104°F Luftfeuchtigkeit: < 85 % RH
Geräuschpegel	24-55dB
Standby-Leistung	<0.5W
Abmessungen	9.4*9.4*16.1in / 23.8*23.8*40.9 cm
Gewicht	7.71 lb/ 3.5 kg

FEHLERSUCHE

Problem	Mögliche Lösung
Der Luftreiniger lässt sich nicht einschalten und reagiert nicht auf die Tastenbedienung.	• Schließen Sie den Luftreiniger an. • Prüfen Sie, ob das Netzkabel beschädigt ist. Wenn dies der Fall ist, verwenden Sie den Luftreiniger nicht mehr und wenden Sie sich an den Kundendienst. • Schließen Sie den Luftreiniger an eine andere Steckdose an. • Der Luftreiniger hat eine Funktionsstörung. Wenden Sie sich an den Kundensupport.
Der Luftstrom, der aus dem Luftauslass kommt, ist deutlich schwächer als zuvor.	• Vergewissern Sie sich, dass der Filter aus der Verpackung entnommen und richtig eingesetzt ist. • Tippen Sie auf , um die Lüftergeschwindigkeit zuerhöhen. • Lassen Sie an allen Seiten des Luftreinigers einen Freiraum von 20 cm / 8 in. • Der Vorfilter kann durch große Partikel, wie z. B. Haare oder Flusen, verstopft sein und den Luftstrom blockieren. Reinigen Sie den Vorfilter. • Tauschen Sie den Filter aus.
Die Luftqualität verbessert sich nicht, obwohl das Gerät schon lange Zeit in Betrieb ist.	• Tippen Sie auf , um die Lüftergeschwindigkeit zu erhöhen . • Vergewissern Sie sich, dass keine Gegenstände die Seiten oder die Oberseite des Luftreinigers (den Einlass oder den Auslass) blockieren. • Prüfen Sie, ob das Verpackungsmaterial aus dem Filter entfernt ist. • Stellen Sie sicher, dass der Filter richtig installiert ist. • Der Raum ist groß oder die Außenluftqualität ist schlecht. Für eine optimale Reinigungsleistung schließen Sie bitte die Türen und Fenster, wenn Sie den Luftreiniger betreiben. • Es gibt Verschmutzungsquellen in Innenräumen. Zum Beispiel: Rauchen, Kochen, Räuchern. • Der Filter hat das Ende seiner Lebensdauer erreicht. Ersetzen Sie den Filter durch einen neuen.

FEHLERSUCHE (CONT.)

Problem	Mögliche Lösung
Das Gerät erzeugt einen seltsamen Geruch.	• Bei den ersten paar Malen, die Sie das Gerät benutzen, kann es einen Plastikgeruch erzeugen. Dies ist normal. Wenn das Gerät jedoch auch nach dem Entfernen des Filters einen verbrannten Geruch erzeugt, wenden Sie sich an den Bagotte-Kundendienst. Der Filter kann nach längerem Gebrauch aufgrund der Absorption von Raumgasen einen Geruch erzeugen. Es wird empfohlen, den Filter zu reaktivieren, indem Sie ihn bei wiederholtem Gebrauch in direktes Sonnenlicht legen. Wenn der Geruch weiterhin besteht, tauschen Sie den Filter aus. • Achten Sie darauf, dass Sie Ihren Luftreiniger nicht in einem Bereich mit hoher Luftfeuchtigkeit oder bei der Diffusion von ätherischen Ölen verwenden. • Kontaktieren Sie den Kundensupport.
Das Gerät ist besonders laut.	• Prüfen Sie, ob die Packung des Filters entfernt ist. • Stellen Sie sicher, dass der Luftreiniger auf einer harten, flachen und ebenen Oberfläche betrieben wird. • Das Gerät läuft mit hoher Geschwindigkeit, wenn die Luftqualität schlecht ist, was zu höheren Geräuschen führt. Wenn Sie das Gerät nachts in einem Schlafzimmer verwenden, wählen Sie die Schlafgeschwindigkeit. • Wenn etwas in den Luftauslass fällt, kann dies auch abnorm laute Geräusche verursachen. Schalten Sie das Gerät sofort aus und drehen Sie es auf den Kopf, um Fremdkörper aus dem Gerät zu entfernen.
Das Gerät zeigt immer noch an, dass ich einen Filter ersetzen muss, was ich aber bereits getan habe.	• Möglicherweise haben Sie den Filterstandzeitzähler nicht zurückgesetzt. Schalten Sie das Gerät ein. Halten Sie dann ☼ 3 Sekunden lang gedrückt, bis die Leuchte nicht mehr blinkt.

Wenn Ihr Problem nicht aufgeführt ist, wenden Sie sich bitte an den Kundendienst.

GARANTIE UND SERVICE

Wir gewähren auf alle Bagotte-Produkte eine Garantie von einem Jahr ab dem Kaufdatum. Diese Garantie gilt auch für den von uns gelieferten Ersatz. Wenn Sie Informationen benötigen oder ein Problem haben, besuchen Sie bitte die Bagotte-Website unter www.bagotte.com oder wenden Sie sich an den Bagotte-Kundendienst.

Bestellungsnummer: _____

Kaufdatum: _____

Bestellen Sie Teile oder Zubehör

Wenn Sie ein Teil ersetzen müssen oder ein zusätzliches Teil erwerben möchten, besuchen Sie www.bagotte.com. Wenn Sie Probleme bei der Beschaffung der Teile haben, wenden Sie sich bitte an den Bagotte-Kundendienst

KUNDENSUPPORT

E-Mail: support@bagotte.com

Toll-Free: +44 20 3966 0097

Support-Stunden

Mo-Fr 9AM-5PM (GMT)

*Bitte halten Sie Ihre Bestellrechnung und Ihre Bestell-ID bereit, bevor Sie sich an den Kundendienst wenden.

Tabla de contenidos

Precauciones de Seguridad....24
Peligro....24
Advertencia....24
Precaución....24
Tu Purificador de Aire....25
Control....26
Primeros Pasos....26
Usando el Purificador de Aire....27
Mantenimiento y Cuidados....29
Programación de la limpieza....29
Limpieza del purificador de aire....29
Limpieza del filtro....29
Humedad....29
Aceites escenciales....29
Restablecimiento del indicador de verificación del filtro....29
Cuándo reemplazar el filtro?....29
Reemplazo del filtro....30
Almacenamiento....30
Reciclaje....30
Especificaciones....30
Solución de Problemas....31
Garantía y Servicio....33
Servicio de Atención Al Cliente....33

PRECAUCIONES DE SEGURIDAD

Lea este manual cuidadosamente antes de usar el producto y guárdelo para futuras referencias.

Peligro

- No limpie este producto con agua, líquidos o detergentes inflamables, para evitar descargas eléctricas yo posibles incendios.
- No rocíe ningún material inflamable como insecticidas o fragancias alrededor del producto.
- No mueva el producto tirando únicamente del cable de alimentación.
- No agarre el enchufe con las manos mojadas.
- No doble con fuerza el cable de alimentación ni lo coloque debajo de un objeto pesado para evitar que se dañe o deforme.
- No conecte o desconecte repetidamente el enchufe.
- Si la toma de corriente se encuentra mojada, desconecte cuidadosamente el producto de la corriente eléctrica y espere a que se seque completamente antes de usarlo nuevamente.
- Desconecte el sistema si no lo usa por un largo tiempo.

Advertencia

- Revise si el voltaje indicado del producto corresponde al voltaje local antes de conetar el producto.
- Si el cable de conexión se daña, no lo reemplaze usted mismo. Llame a un Centro de Servicios para que lo reemplacen.
- No use este producto si su cable de enchufe o el producto en sí mismo se encuentran dañados.
- Este producto puede ser usado por niños de 8 años en adelante, así como personas con capacidades físicas, mentales o sensoriales reducidas, o con nula o poca experiencia sobre el producto, siempre y cuando se encuentren en supervisión y hayan recibido las instrucciones suficientes para su uso seguro y que además comprendan los riesgos que conlleva.
- Los niños menores de edad no deben jugar con este producto.
- No bloquee la entrada y salida de aire.
- No coloque ningún artículo u objeto sobre la salida de aire o enfrente de la entrada de aire.
- Asegúrese de que objetos externos no caigan dentro del aparato a través de la salida de aire.
- No coloque el cable debajo de la alfombra. No lo cubra con tapetes, alfombras o revestimientos similares.
- No coloque el cable debajo de muebles o electrodomésticos. Coloquelo lejos del área de tráfico y donde no se pueda tropezar.

Precaución

- Este aparato no es un sustituto de ventilación, aspiradoras regulares o campanas y ventiladores extractores de aire en cocina.
- Coloque y use el producto siempre en superficies secas, estables y en nivel.
- Deje al menos 20 cm de espacio libre alrededor del producto y al menos 30 cm por encima.
- No se siente o se pare sobre el producto. No coloque nada encima del producto.
- No coloque el aparato directamente debajo de un aire acondicionador para evitar que la condensación gotee sobre el aparato.
- Utilice únicamente los filtros Bagotte diseñados específicamente para este aparato. No use filtros de otro tipo.
- La combustión del filtro puede causar un peligro irreversible para las personas o poner en peligro la vida de otras personas. No utilice el filtro como combustible o para fines similares.
- No golpee el aparato (lparticularmente la entrada y salidad de aire) con objetos duros.
- No coloque sus dedos u objetos dentro de la salida o entrada de aire para evitar lesiones físicas o malfuncionamientos en el producto.
- No use este producto cuando haya usado recientemente repelentes de humo para insectos, o en lugares con residuos aceitosos, inciensos ardientes o vapores químicos.
- No use el producto cerca de tanques de gas, calefacciones o chimeneas.
- Apague el aire purificador primero siempre antes de desconectar el cable de enchufe de la toma de corriente en la pared cada vez que vaya a moverlo, reemplazar los filtros o darle algún otro mantenimiento.
- Este producto es sólo para uso doméstico y en condiciones normales funcionamiento.
- No use este producto en zonas húmedas o zonas con altas temperaturtas, tales como el baño, la cocinao cuartos con cambios constantes de temperatura.

PRECAUCIONES DE SEGURIDAD (CONT.)

- El aparato no elimina el monóxido de carbono (CO) ni el radón (Rn). No se puede utilizar como dispositivo de seguridad en caso de accidentes con procesos de combustión y productos químicos peligrosos.

TU PURIFICADOR DE AIRE

A. Indicador de bloqueo de pantalla

B. Botón de bloqueo de pantalla

C. Indicadores de tiempo

D. Botón de temporizador

E. Indicador de encendido/apagado

F. Botón de encendido/apagado

G. Indicadores de velocidad del viento

H. Indicador del modo de suspensión

I. Botón de velocidad de viento/ modo de suspensión

J. Icono de comprobación de filtro

K. Indicador de luz nocturna / Indicador de control de filtro

L. Botón de luz nocturna

M. Salida de aire

N. Alojamiento de aire

O. Entrada de aire

P. Cubierta del filtro

Q. Filtro original HEPA de 3 capas

R. Almohadillas antideslizantes

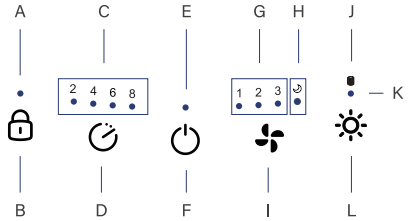

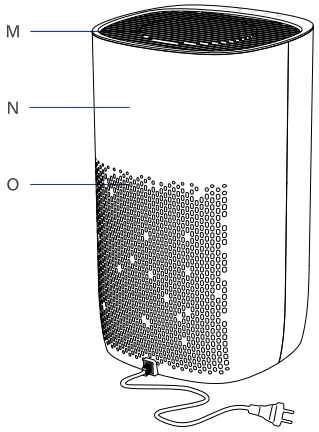

Atrás

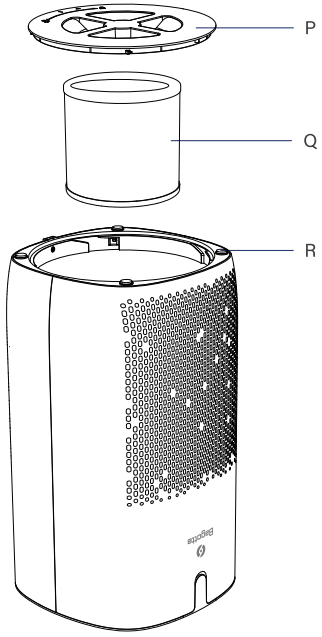

Enfrente, boca abajo

CONTROL

Encender /Apagar

- Presione brevemente

Cambiar las velocidades del aire

- Presione brevemente cuando el aparato esté encendido

Cambiar los ciclos y tiempos del temportizador

- Presione brevemente

Encender/apagar la luz nocturna

- Presione brevemente cuando el aparato esté encendido

Reestablecer el filtro

- Mantenga pulsado durante 3 segundos

Activar/desactivar la función del bloqueo de seguridad

- Presione durante 3 segundos cuando el aparato esté encendido

Modo de suspensión

- Presione brevemente y detengase cuando el indicador alcance el modo de suspensión.

PRIMEROS PASOS

1. De la vuelta al purificador de aire, gire la tapa del filtro en sentido antihorario y retírela. [Figura 1.1]
2. Saque el filtro de su envoltura de plástico y vuelva a colocarlo en el purificador. [Figura 1.2]

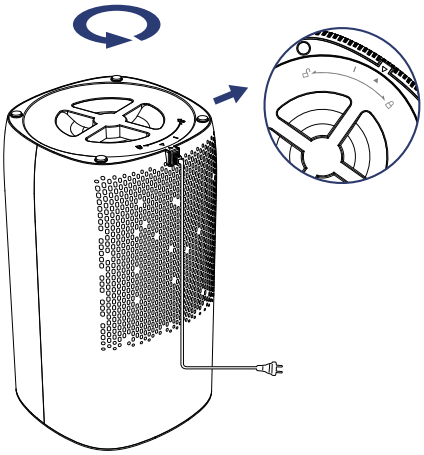

Figura 1.1

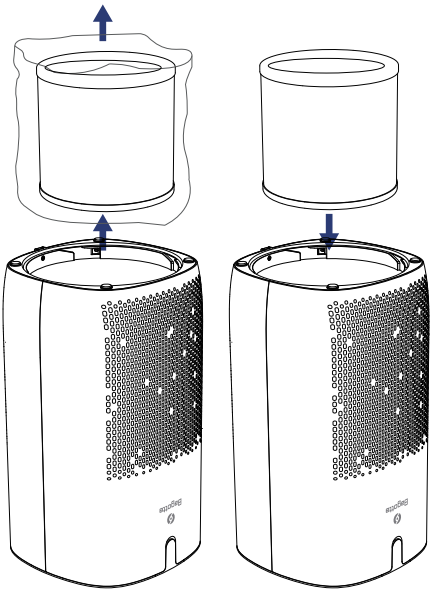

Figura 1.2

PRIMEROS PASOS (CONT.)

3. Vuelva a colocar la tapa del filtro y gírela en el sentido de las agujas del reloj para cerrarla. [Figura 1.3]
4. Coloque el purificador sobre una superficie plana y estable con la pantalla hacia arriba. Deje al menos 20 cm /8 pulgadas de espacio libre en todos los lados del purificador. Manténgalo alejado de cualquier objeto que pudiera bloquear el flujo de aire, como cortinas. [Figura 1.4]

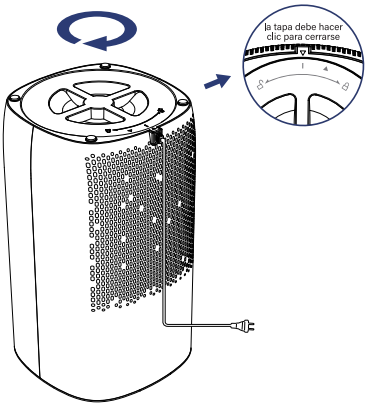

Figura 1.3

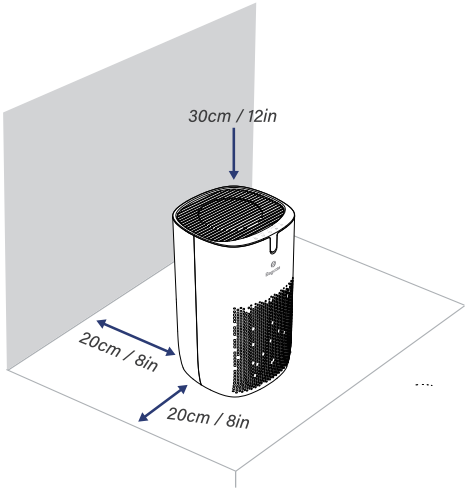

Figura 1.4

USANDO EL PURIFICADOR DE AIRE

1. Enchufe el cable de alimentación, el timbre sonará una vez y todos los botones se iluminarán por 1 segundo e inmadiatamente se apagarán de forma automática, excepto el botón de encendido. Entonces el dispositivo ha quedado en modo de espera.
2. En el modo de espera, presione ⏻ para encender el purificador de aire, la velocidad del ventilador iniciará en velocidad baja (nivel I) y la luz indicadora de velocidad baja (nivel I) estará encendida. Toque ⏻ para apagar el purificador de aire.
3. Velocidad del ventilador

   Opcionalmente, toque para cambiar la velocidad del ventilador entre I, II y III. Cuando esté en velocidad baja (nivel I) presione este botón y el motor ahora funcionará en velocidad media (nivel II), al mismo tiempo, se encenderá la segunda luz del indicador de velocidad del ventilador. Presione nuevamente este botón cuando esté en velocidad media (nivel II) y el motor ahora funcionará en velocidad alta (nivel III), al mismo tiempo, se encenderá la tercera luz del indicador de velocidad del ventilador. Cuando esté en velocidad alta(nivel III), presione una vez más este botón para entrar al modo de suspensión y, al mismo tiempo, el indicador de modo de suspensión se iluminará.

   Nota:

   - La velocidad del ventilador III es la más alta, pero limpia el aire más rápido.
   - Los indicadores no son botones y no se pueden utilizar para cambiar la velocidad del ventilador.
   - Los indicadores de velocidad del ventilador se iluminarán de acuerdo a la velocidad activa.
   - Para obtener mejores resultados, o para abordar un problema específico de la calidad del aire, como el humo, coloque el purificador de aire a alta velocidad (nivel III) durante 15 a 20 minutos antes de usar una velocidad más baja.
   - Para limpiar eficazmente el aire, mantenga las ventanas y puertas cerradas mientras el purificador de aire esté encendido.
4. Modo de suspensión

   Presione hasta que el indicador del modo de suspensión se encienda, una vez encendido, presione nuevamente para salir del modo de suspensión y empezar a trabajar en baja velocidad. Ejecutelo silenciosamente usando el modo de suspensión.

USANDO EL PURIFICADOR DE AIRE (CONT.)

Nota:

- Una vez que la máquina entre en el modo de suspensión, la luz indicadora del modo de suspensión se encenderá. Después de 10 segundos, la máquina continúará manteniendo el ventilador en modo de suspensión, pero entrará a un estado de hibernación, entonces todas las luces se apagan, a excepción de la luz del indicador del modo de suspención, que se mantiene en media luz. El tono de las teclas también se apagarán también al mismo tiempo.
- En el modo de suspensión, presione una vez más para salir del modo, entonces el indicador del modo de suspensión se apagará, la luz indicadora de baja velocidad quedará encendida y estará funcionando a baja velocidad (nivel I).
- En el modo de suspensión, toque cualquier botón y la máquina se activará, pero esta operación no se realizará. Si no presiona ningún otro botón en 10 segundos, la máquina volverá a entrar en estado de hibernación.
- Una vez que la máquina esté activa, toque cualquier otro botón para ejecutar la función del botón correspondiente.
- Una vez apagado, el dispositivo saldrá automáticamente del modo de suspensión.

5. Temporizador

A. Toque repetidamente para seleccionar una hora, puede configurar el temporizador para 2, 4, 6 u 8 horas. Al presionar este botón por primera vez, la luz indicadora de 2 horas se encenderá y la máquina se apagará después de 2 horas de funcionamiento y volverá al estado de espera. Presione una segunda vez, la luz indicadora de 4 horas se encenderá y la máquina se apagará después de 4 horas de funcionamiento y volverá al estado de espera. Presione una tercera vez, la luz indicadora de 6 horas se encenderá y la máquina se apagará después de 6 horas de funcionamiento y volverá al estado de espera. Presione una cuarta vez, la luz indicadora de 8 horas se encenderá y la máquina se apagará después de 8 horas de funcionamiento y volverá al estado de espera. Presione una quinta vez, las cuatro luces indicadoras quedarán apagadas lla función de temporizador se apagará y la máquina continuará funcionando.

Nota:

- La función de temporizador predeterminada se apagará después del encendido y la luz del botón del temporizador también se apagará.
- Los indicadores no son botones y no se pueden utilizar para seleccionar una hora.

B. Una vez finalizado el temporizador, el purificador de aire se apagará.

Nota:

- Puede cambiar la velocidad del ventilador en cualquier momento mientras el temporizador está encendido.
- El temporizador se reiniciará si se cambia la hora.

6. Bloqueo de pantalla

La función de Bloque de pantalla evita que la configuración se cambie accidentalmente.

Nota:

- El bloqueo de la pantalla se encuentra desactivado de forma predeterminada. Cuando lo encienda el aparato, presione el botón durante 3 segundos y el bloqueo de la pantalla se activará, el icono de bloqueo de la pantalla en el panel de control se iluminará también. después de presionar este botón durante 3 segundos, el icono de bloqueo de la pantalla en el panel se apagará y el bloqueo de la pantalla se desactivará.
- Cuando se enciende el bloqueo de la pantalla, todos los botones (excepto el botón de bloqueo de la pantalla) quedan bloqueados y no funcionarán mientras el bloqueo esté activado.
- Cuando se apaga el bloqueo de la pantalla, todos los botones se desbloquean y, en este momento, puede presionar efectivamente cualquier botón.

7. Luz nocturna

La luz nocturna azul se enciende de forma predeterminada después de que se enciende la máquina. Presione el botón una vez para apagar luz nocturna azul y las luces del botón. Presione el botón nuevamente para encender la luz nocturna azul y las luces del botón.

MANTENIMIENTO Y CUIDADOS

Programación de la limpieza

Frecuencia	Método de limpieza
Cuando lo requiera	Limpie la superficie del aparato con un paño suave y seco.
	Limpie la tapa de la salida de aire.
Cada 2-4 semanas	Limpiar el prefiltro exterior.

Limpieza del purificador de aire

- Desenchufe su pruficiador antes de limpiarlo.
- Limpie el exterior del purificador con un paño suave y seco. Si es necesario, limpie la carcasa con un paño húmedo y séquela inmediatamente.
- Limpie la parte interna del purificador de aire con una aspiradora.
- No lo limpie con productos químicos abrasivos o agentes de limpieza inflamables.

Limpieza del filtro

El prefiltro exterior debe limpiarse cada 2 a 4 semanas para aumentar su eficiencia y prolongar la vida útil del filtro. Limpie el prefiltro con un cepillo suave o una manguera de aspiración para eliminar el pelo, el polvo y las partículas grandes. [Figura 2.1]

Nota:

Si utiliza una aspiradora industrial o de alta potencia, puede dañar el filtro. No limpie el filtro con agua u otros líquidos.

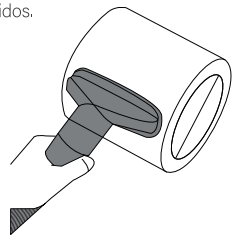

Figura 2.1

Humedad

La humedad puede dañar el filtro. Este purificador de aire debe usarse en un área con un nivel de humedad por debajo del 85% de HR. Si lo usa en áreas excesivamente húmedas, la superficie del filtro se enmohecerá.

Nota:

El agua o la humedad ocasionarán que se llene de moho. Los purificadores de aire no pueden resolver el problema de moho acumulado, solo pueden eliiminar las esporas de moho y reducir los olores.

Aceites escenciales

No agregue aceites escenciales al purificador de aire o al filtro. El filtro podría dañarse con el aceite y ventualmente liberará un olor desagradable. No utilice difusores de aceite cerca del purificador de aire.

Restablecimiento del indicador de verificación del filtro

Reestablezca el indicador de verificación del filtro en los siguientes casos:

A. El indicador de luz nocturna / indicador de control de filtro parpadee con frecuencia en blanco.

1. Reemplace el filtro.
2. Encienda el purificador de aire.
3. Mantenga pulsado ☼ durante 3 segundos.
4. Una vez que el timbre suene, el indicador de luz nocturna / indicador de control de filtro dejará de parpadear.

B. El filtro fue cambiado antes de que parpadee el indicador de luz nocturna / indicador de control del filtro.

1. Mantenga presionado ☼ durante 3 s egundos y el indicador de luz nocturna / indicador de control de filtro se iluminará parpadeando en blanco.
2. Después de que el indicador de luz nocturna/ indicador de control de filtro parpadee tres veces, el reinicio ha sido exitoso y el indicador dejará de parpadear.

Cuándo reemplazar el filtro?

El filtro debe reemplazarse cada 6 a 8 meses. Es posible que deba reemplazar su filtro antes o después, dependiendo de la frecuencia con la que use su purificador de aire. El uso de su purificador de aire en un entorno con una contaminación relativamente alta puede significar que tendrá que reemplazar el filtro con más frecuencia, incluso si está apagado.

Es posible que deba reemplazar su filtro si nota:

- Mayor ruido cuando el purificador de aire está encendido.

MANTENIMIENTO Y CUIDADOS (CONT.)

- Disminución del flujo de aire.
- Olores inusuales.
- Un filtro visiblemente obstruido.

Nota:

Para mantener el rendimiento de su purificador de aire, utilice únicamente los filtros oficiales Bagotte.

Reemplazo del filtro

1. Desenchufe el purificador de aire, dé la vuelta al purificador de aire y retire la tapa del filtro (consulte la página 26).
2. Retire el filtro viejo.
3. Limpie cualquier resto de polvo o pelo dentro del purificador con una manguera de aspiración. No utilice agua ni líquidos para limpiar el purificador.
4. Desenvuelva el nuevo filtro y colóquelo en la carcasa (consulte la página 26).
5. Reemplace la tapa y enchufe el purificador de aire.
6. Restablezca el indicador de verificación del filtro (consulte la página 29).

Almacenamiento

1. Apague el purificador de aire y desconéctelo de la toma de corriente.
2. Limpie el purificador de aire y la superficie del filtro (consulte el capítulo "MANTENIMIENTO Y CUID ADOS").
3. Deje que todas las piezas se sequen completamente antes de guardarlas.
4. Envuelva el filtro en bolsas de plástico herméticas.
5. Guarde el purificador de aire y el filtro en un lugar fresco y seco.
6. Siempre lávese bien las manos después de estar en contacto con un filtro.

Reciclaje

Este simbolo en el dispositivo o en su embalaje indica:

No deseche los aparatos eléctricos como residuos urbanos sin clasificar; utilice instalaciones de recogida independientes. Póngase en contacto con las autoridades locales para obtener información acerca de los sistemas de recogida disponibles. Si se desechan dispositivos eléctricos en vertederos o basureros, pueden filtrarse sustancias peliarosas hasta las aquas subterráneas y llegar ala cadena alimenticia, lo que supondría un daño para su salud y bienestar. Al cambiar dispositivos antiguos por nuevos, el minorista tiene la obligación legal de recuperar el dispositivo antiguo para su eliminación, sin cargo alguno.Póngase en contacto con la autoridad local o regional de desecho de residuos para obtener más información sobre los programas de recolección, reutilización y reciclaje.

ESPECIFICACIONES

Fuente de alimentación	AC 220-240V, 50/60Hz
Potencia	45W
Alcance efectivo	695ft^2 / 65m^2
CADR	250m^3 /h
Condiciones de operación	Temperatura: -10°C–40°C / 14°F–104°F Humedad: < 85% RH
Nivel de ruido	24-55dB
Potencia en espera	< 0.5 W
Dimensiones	9.4*9.4*16.1in / 23.8*23.8*40.9 cm
Peso	7.71 lb/ 3.5 kg

SOLUCIÓN DE PROBLEMAS

Problema	Posible solución
El purificador de aire no se enciende ni responde a los controles de los botones.	• Enchufe el purificador de aire. • Verifique si el cable de alimentación está dañado. Si es así, deje de usar el purificador de aire y comuníquese con Atención al cliente. • Enchufe el purificador de aire en una salida diferente. • El purificador de aire no funciona correctamente. Póngase en contacto con atención al cliente.
El flujo de aire de la salida de aire es más débil que antes.	• Asegúrese de sacar el filtro de su embalaje y de colocarlo correctamente. • Toque para aumentar la velocidad del ventilador. • Deje 20 cm / 8 pulg. de espacio libre en todos los lados del purificador de aire. • El prefiltro puede estar obstruido por partículas grandes, como pelo o pelusa, que bloquean el flujo de aire. Limpie el prefiltro. • Reemplace el filtro.
La calidad del aire no está mejorando, a pesar de que el aparato ha estado prendido por mucho tiempo.	• Toque para aumentar la velocidad del ventilador. • Asegúrese de que ningún objeto esté bloqueando los lados o la parte superior del purificador de aire (la entrada o la salida). • Compruebe si el material de embalaje se ha eliminado del filtro. • Asegúrese de que el filtro esté instalado correctamente. • El tamaño de la habitación es grande o la calidad del aire exterior es deficiente. Para un rendimiento de purificación óptima, cierre las puertas y ventanas cuando utilice el purificador de aire. • Contaminantes interiores a la hora de purificar, por ejemplo, fumar, cocinar, inciensos, etc. • El filtro a llegado al final de su vida útil. Reemplaclo por uno nuevo.

SOLUCIÓN DE PROBLEMAS (CONT.)

Problema	Prossible solution
El aparato produce un olor extraño.	• Las primeras veces que utilice el aparato, puede producir un olor a plástico. Esto es normal, sin embargo, si el aparato produce un olor a quemado inclusoquitando el filtro, comuníquese con el servicio de atención al cliente de Bagotte. El filtro puede producir olor después de un tiempo de uso debido a la absorción de gases interiores. Se recomienda reactivar el filtro poniéndolo a la luz solar directa para un uso repetido. Si el olor persiste, reemplace el filtro. • Asegúrese de no usar su purificador en un área con mucha humedad o mientras difunde aceites esenciales. • Póngase en contacto con atención al cliente
El aparato es muy ruidoso.	• Verifique si se quitó correctamente el empaque del filtro. • Asegúrese de que el purificador de aire esté funcionando sobre una superficie plana, dura y uniforme. • El aparato funcionará a alta velocidad cuando la calidad del aire sea deficiente, lo que provocará ruidos más altos. Cuando utilice el aparato en un dormitorio por la noche, elija la modo de suspensión. • Si algo cae en la salida de aire, también puede causar sonidos fuertes anormales. Apague el purifricador inmediatamente y extraiga el objeto que está causando la interrupción de su funcionamiento normal.
El aparato todavía indica que debio reemplazar un filtro, pero ya lo hice.	• Quizás no reinició el contador de vida útil del filtro. Encienda el aparato, luego presione ☼ y mantenga presionado durante 3 segundos hasta que desaparezca.

Si su problema no se encuentra en la lista, por favor póngase en contacto con Atención al Cliente.

GARANTÍA Y SERVICIO

Garantizamos todos los productos Bagotte durante un año a partir de la fecha de compra. Esta garantía también se aplica a la sustitución que proporcionamos. Si necesita información o tiene un problema, visite el sitio web de Bagotte en www.bagotte.com o póngase en contacto con el servicio de atención al cliente de Bagotte.

ID de pedido:_____

Fecha de compra: _____

Para solicitar piezas o accesorios

Si tiene que reemplazar una pieza o desea comprar una pieza adicional, visite www.bagotte.com.

Si tiene problemas para obtener las piezas, comuníquese con el servicio de atención al cliente de Bagotte.

SERVICIO DE ATENCIÓN AL CLIENTE

Correo: support@bagotte.com

Tel.: +44 20 3966 0097

Horario de atención

Lunes a viernes de 9AM a 5PM (GMT)

*Por favor, tenga la factura de su pedido y el ID de su pedido a la mano antes de ponerse en contacto con el servicio de atención al cliente.

Table des matières

Consignes de Securite....35
Danger....35
Avertissement....35
Attention....35
Votre Purificateur d'air....36
Commandes....37
Lancement....37
Utiliser Votre Purificateur d'air....38
Entretien & Maintenance....40
Programme de Nettoyage....40
Nettoyer le Purificateur d' air....40
Nettoyer le Filtre....40
Humidité....40
Huiles Essentielles....40
Réinitialiser le Voyant Filtre....40
A Quel Moment Dois-je Remplacer le Filtre?....40
Remplacement du Filtre....41
Entreposage....41
Recyclage....41
Caractéristiques....41
Depannage....42
Garante et Service....44
Service Client....44

CONSIGNES DE SECURITE

Veuillez lire attentivement ce manuel d'utilisation avant d'utiliser l'appareil et conservez-le pour référence ultérieure.

Danger

- Ne pas nettoyer l'appareil avec de l'eau, tout autre liquide ou un détergent (inflammable) pour tout accident incluant décharges électriques, cours circuit et incendie.
- Ne vaporisez pas de produits inflammables tels que des insecticides ou des parfums autour de l'appareil.
- Ne déplacez pas le produit en tirant uniquement sur le cordon d'alimentation.
- Ne manipulez pas le cordon d'alimentation avec les mains mouillées.
- Ne pliez pas le cordon d'alimentation et ne le placez pas sous un objet lourd pour éviter qu'il ne soit endommagé ou déformé.
- Ne pas brancher et débrancher à plusieurs reprises la fiche d'alimentation.
- Si la prise électrique est mouillée, débranchez soigneusement le produit et laissez la prise sécher complètement avant de l'utiliser à nouveau.
- Débranchez le système s'il n'est pas utilisé pendant une longue période.

Avertissement

- Vérifiez si la tension indiquée sur l'appareil correspond à la tension d'alimentation en vigueur dans votre pays avant de connecter l'appareil.
- Si le cordon d'alimentation est endommagé, ne le remplacez pas vous-même. Appelez un centre de service pour le faire remplacer.
- N'utilisez pas l'appareil si le cordon d'alimentation ou l'appareil lui-même est endommagé.
- Cet appareil ne peut être utilisé par des enfants âgés de 8 ans et plus et des personnes ayant des capacités physiques, sensorielles ou mentales réduites ou un manque d'expérience et de connaissances que s'ils sont ou la supervision de personnes compétentes ou s' ils ont reçu des instructions concernant l'utilisation de l'appareil en toute sécurité et comprennent les dangers impliqués.
- Les enfants ne doivent pas jouer avec l'appareil.
- Ne bloquez pas l'entrée et la sortie d'air.
- Ne placez aucun objet sur le dessus de la sortie d'air ou devant l'entrée d'air.
- Assurez-vous qu'aucun corps étranger ne tombe dans l'appareil par la sortie d'air.
- Ne faites pas passer le cordon sous la moquette, les tapis, les patins ou les revêtements similaires.
- Ne faites pas passer le cordon sous des meubles ou des appareils électroménagers. Éloignez le cordon du passage et placez-le où il ne risque pas de faire trébucher les gens.

Attention

- Cet appareil ne remplace pas une ventilation adéquate, une aspiration régulière ou l'utilisation d'une hotte aspirante ou d'un ventilateur pendant la cuisson.
- Placez et utilisez toujours l'appareil sur une surface sèche, stable, plane et horizontale.
- Laissez au moins 20 cm d'espace autour de l'appareil et au moins 30 cm au-dessus de l'appareil.
- Ne vous asseyez pas et ne vous tenez pas debout sur l'appareil. Ne placez rien sur l'appareil.
- Ne placez pas l'appareil directement sous un climatiseur pour éviter que la condensation ne s'égoutte sur l'appareil.
- N'utilisez que les filtres Bagotte d'origine, spécialement conçus pour cet appareil. N'utilisez aucun autre filtre.
- La combustion du filtre peut entraîner des risques irréversibles et mettre en danger la vie d' autrui. N'utilisez pas le filtre comme combustible.
- Evitez de cogner l'appareil (l'entrée et la sortie d'air en particulier) avec des objets durs.
- N'insérez pas vos doigts ou autres objets dans la sortie ou l'entrée d'air pour éviter de vous blesser ou d' engendrer un dysfonctionnement de l'appareil.
- N'utilisez pas cet appareil lorsque vous avez utilisé des insectifuges de type fumée d'intérieur ou dans des endroits où se trouvent des résidus huileux, de l'encens brûlant ou des fumées chimiques.
- N'utilisez pas l'appareil à proximité d'appareils à gaz, d'appareils de chauffage ou de cheminées.
- Éteignez toujours le purificateur d'air en premier, puis débranchez l'adaptateur de la prise murale, lorsque vous souhaitez vous déplacer l'appareil, remplacer les filtres ou effectuer d'autres opérations de maintenance.
- L'appareil est uniquement destiné à un usage domestique dans des conditions de fonctionnement normales.
- N'utilisez pas l'appareil dans un environnement humide ou dans un environnement avec des températures élevées, comme la salle de bain, les toilettes ou la cuisine, ou dans une pièce avec des changements de température importants.

CONSIGNES DE SECURITE (CONT.)

- L'appareil ne peut pas éliminer le monoxyde de carbone (CO) ou le radon (Rn). Il ne peut pas être utilisé comme dispositif de sécurité en cas d'accidents de combustions ou d' accidents impliquant des produits chimiques dangereux.

VOTRE PURIFICATEUR d'AIR

A. Voyant de verrouillage d'écran

B. Bouton verrouillage d'écran

C. Voyants Minuterie

D. Bouton de Minuterie

E. Voyant On/Off

F. Bouton On/Off

G. Voyant Vitesse de ventilation

H. Voyant mode Veille

I. Bouton Vitesse de ventilation/ Bouton Mode Veille

J. Icône Filtre

K. Voyant Veilleuse / Voyant Contrôle Filtre

L. Bouton Veilleuse

M. Sortie d'Air

N. Boîtier

O. Entrée d'Air

P. Couvercle Filtre

Q. Filtre d'Origine HEPA 3 niveaux

R. Patins Antidérapants

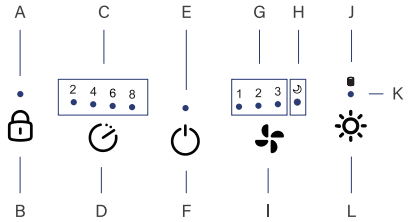

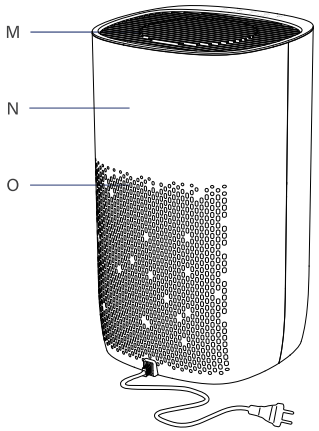

Arrière

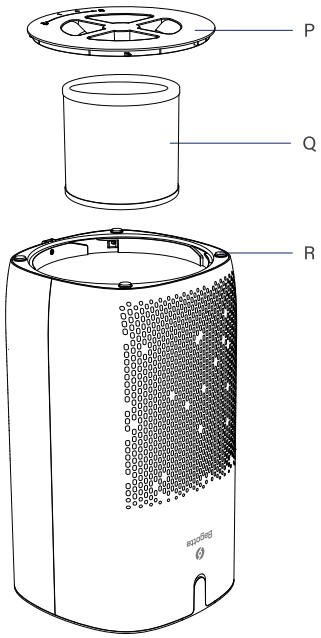

Avant, à l'envers

COMMANDES

Allumage/Extinction

- Pression courte lors de la mise sous tension

Changement de Puissance de ventilation

- Pression courte lors de la mise sous tension

Changement du temps de minuterie

- Pression courte lors de la mise sous tension

Allumer / Eteindre les lumières

- Pression courte lors de la mise sous tension

Réinitialiser le filtre

- Pression longue de 3 secondes lorsque l'appareil est allumé

Fonction de verrouillage enfant désactivée / activée

- Pression longue de 3 secondes lorsqu'il est allumé

Mode Veille

- Appuyez sur , s'arrête lorsque le Voyant Mode Veille s'allume.

LANCEMENT

1. Retournez le purificateur d'air. Tournez le couvercle du filtre dans le sens inverse des aiguilles et retirez-le. [Figure 1.1]
2. Retirez le filtre de son emballage en plastique et replacez le filtre dans le purificateur. [Figure 1.2]

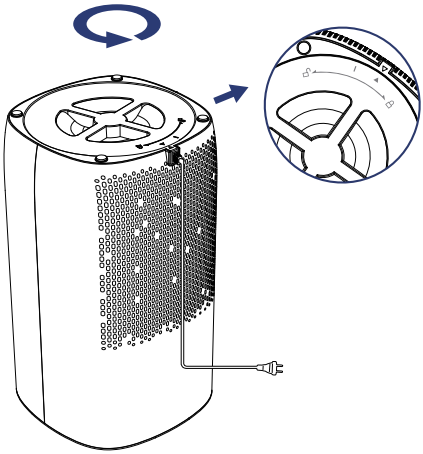

Figure 1.1

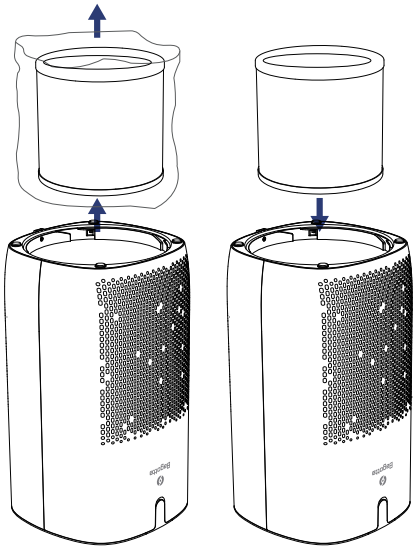

Figure 1.2

LANCEMENT (CONT.)

3. Remettez en place le cache du filtre et vissez-le dans le sens horaire pour le verrouiller. [Figure 1.3]
4. Placez le purificateur sur une surface plane et stable avec l'écran vers le haut. Laisser au moins 20 cm de d'espace de tous les côtés du purificateur. Tenez-vous à l'écart de tout ce qui pourrait bloquer la circulation de l'air, tel que les rideaux. [Figure 1.4]

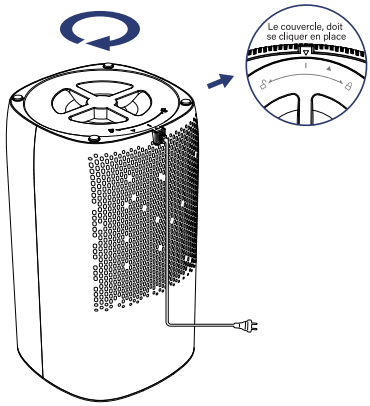

Figure 1.3

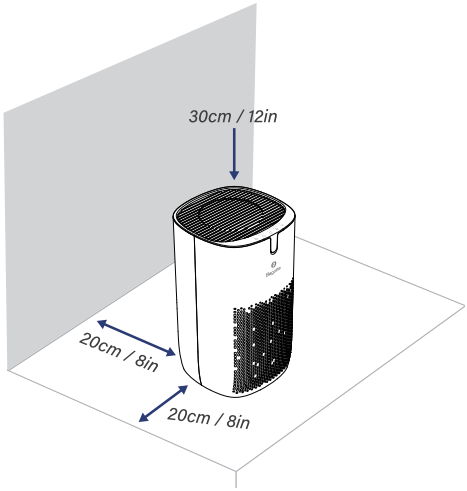

Figure 1.4

UTILISER VOTRE PURIFICATEUR D'AIR

1. Branchez le cordon d'alimentation, l'invite sonore retentira une fois, le bouton d'alimentation s'allumera, l'appareil est en attente d'instruction .
2. En attente d'instruction, appuyez sur ⏻ pour allumer le purificateur d'air, la vitesse de ventillation sera faible (Niveau I), et le voyant de le vitesse s'allume (niveau I). Appuyez sur ⏻ pour éteindre l'appareil.
3. Vitesse de Ventilation

   En fonction de votre besoin, appuyez sur pour changer la vitesse entre I, II, ou III. A vitesse faible (niveau I) appuyez sur ce bouton, l'appareil fonctionnera maintenant en vitesse moyenne (niveau II), au même moment, la deuxième lumière du voyant de vitesse s'allume. Appuyez sur ce bouton en vitesse moyenne (niveau II), l'appareil fonctionnera maintenant en vitesse élevée (niveau III), au même moment, la troisième lumière du voyant de vitesse s'allume. Appuyez à nouveau en vitesse élevée (niveau III), l'appareil fonctionnera maintenant en mode Veille, au même moment, le voyant du Mode Veille s'allume.

   Note:

   - La vitesse de ventilation III est la plus forte, mais elle nettoie l'air plus rapidement.
   - les voyants ne sont pas des boutons et ne peuvent pas être utilisés pour modifier la vitesse de ventilation.
   - Les voyants de vitesse de ventilation s'allument lorsque leur vitesse correspondante est activée.
   - Pour de meilleurs performances ou pour résoudre un problème de qualité de l'air spécifique tel que la fumée, faites fonctionner le purificateur d'air à puissance maximum (niveau III) pendant 15 à 20 minutes avant d'utiliser une puissance inférieure.
   - Pour purifier efficacement l'air, gardez les fenêtres et les portes fermées pendant que le purificateur d'air est en fonctionnement.
4. Mode Veille

   Appuyez sur jusqu'à ce que le voyant du mode veille s'allume, ensuite le mode veille commence, appuyez une nouvelle fois sur pour quitter le mode veille et fonctionner à vitesse faible. L' appareil fonctionnera silencieusement pendant le mode veille.

USANDO EL PURIFICADOR DE AIRE (CONT.)

Note:

- Une fois que l'appareil est passé en mode veille, le voyant du mode veille s'allume. Après 10 secondes, la machine continue de maintenir la vitesse du ventilateur en mode veille, mais entre en hibernation où tous les voyants sont éteints, à l'exception du voyant du mode veille à moitié allumé, et la tonalité des touches s'éteint également.
- Pendant le mode Veille, appuyez sur une fois de plus pour quitter ce mode, le voyant du mode veille s'éteint, le voyant de faible vitesse est allumé et l'appareil fonctionne à vitesse faible (niveau I).
- En mode veille, si vous appuyez sur n'importe quel bouton, la machine se réveille, mais cette opération ne sera pas effectuée. Si aucun autre bouton n'est appuyé dans les 10 secondes, la machine retourne en mode hibernation.
- Lorsque la machine est réveillée, touchez n'importe quel autre bouton pour exécuter la fonction du bouton correspondant.
- Once turned off, the device automatically exits the Sleep Mode.

5. Minuteur

A. Appuyez sur plusieurs fois pour sélectionner une heure, vous pouvez régler une minuterie sur 2, 4, 6 ou 8 heures. Appuyez sur ce bouton une première fois, le voyant 2h s'allume et la machine s'éteint après avoir fonctionner 2 heures puis revient en attente d'instruction. Appuyez une deuxième fois, le voyant 4h s'allume et la machine s'éteint après avoir fonctionner 4 heures puis revient en attente d'instruction. Appuyez une troisième fois, le voyant 6h est allumé et la machine s'éteint après avoir fonctionner 6 heures puis revient en attente d'instruction. Appuyez une quatrième fois, le voyant 8h est allumé et la machine s'éteint après avoir fonctionner 8 heures puis revient en attente d'instruction. Appuyez une cinquième fois, les quatre voyants sont éteints, la fonction de minuterie éteint la machine pour continuer à fonctionner.

Note:

- La fonction de minuteur par défaut est désactivée à l'allumage de l'appareil, et son voyant est également éteint.
- Les voyants ne sont pas des boutons et ne peuvent pas être utilisés pour sélectionner une heure.

B. Une fois que la durée réglée par le minuteur est atteint, le purificateur d'air s'éteint.

Note:

- Vous pouvez modifier la vitesse de ventilation à tout moment lorsque le minuteur est activé.
- La minuteur redémarre si l'heure est modifiée.

6. Verrouillage d'écran

Le verrouillage de l'écran empêche toute modification accidentelle des paramètres.

Note:

- Le verrouillage de l'écran est désactivé par défaut, Lors de l'allumage du purificateur, maintenez le bouton appuyé pendant 3 secondes, la fonction de Verrouillage d'écran est alors activée, l' icône de verrouillage d'écran sur le panneau de commande s'allume; après avoir appuyé sur ce bouton pendant 3 secondes, le voyant de verrouillage d'écran s'éteint, et la fonction verrouillage d'écran est désactivée.
- Lorsque la fonction verrouillage d'écran est activée, tous les boutons (à l'exception du bouton de verrouillage de l'écran) sont verrouillés et appuyer sur un bouton ne lancera aucune opération.
- Lorsque la fonction verrouillage d'écran est désactivée, tous les boutons sont déverrouillés et le fait d'appuyer sur les boutons lancera les opérations adéquates.

7. Veilleuse

La veilleuse bleue est allumée par défaut après la mise sous tension de la machine, le voyant de veilleuse est allumé; appuyez sur le bouton , la veilleuse bleue et les voyants sont éteints; Appuyez à nouveau sur ce bouton, la veilleuse bleue et les voyants sont allumés.

ENTRETIEN & MAINTENANCE

Programme de Nettoyage

Fréquence	Méthode de Nettoyage
Lorsque Nécessaire	Essuyez la surface de l'appareil avec un chiffon doux et sec.
	Nettoyez le couvercle de la sortie d'air.
Toutes les 2 à 4 semaines	Nettoyez le préfiltre extérieur.

Nettoyer le Purificateur d'air

- Débranchez l'appareil avant le nettoyage.
- Essuyez l'extérieur du purificateur d'air avec un chiffon doux et sec. Si nécessaire, essuyez le boîtier avec un chiffon humide, puis séchez immédiatement.
- Aspirer l'intérieur de l'appareil.
- Ne nettoyez pas avec des produits chimiques abrasifs ou des produits inflammables.

Nettoyer le Filtre

Le préfiltre extérieur doit être nettoyé toutes les 2 à 4 semaines pour augmenter l'efficacité de l' appareil ainsi que pour prolonger la durée de vie de votre filtre. Nettoyez le préfiltre à l'aide d'une brosse douce ou d'un aspirateur pour éliminer les poils, la poussière et les grosses particules. [Figure 2.1]

Note:

si vous utilisez un aspirateur industriel, ou autre aspirateur avec une grande puissance d' aspiration, cela peut endommager le filtre. Ne nettoyez pas le filtre avec de l'eau ou d'autres liquides.

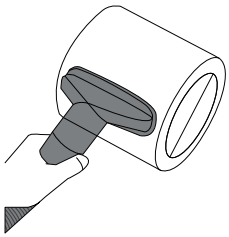

Figure 2.1

Humidité

L'humidité peut endommager le filtre. Ce purificateur d'air doit être utilisé dans des endroits avec un taux d'humiditéinférieur à 85% HR. Si vous utilisez le purificateur d'air dans des endroits excessivement humides, la surface du filtre moisira.

Remarque:

l'eau ou l'humidité permettent à la moisissure de se développer. Les purificateurs d'air ne sont pas con?u pour résoudre les problèmes de moisissure existant, ils peuvent seulement éliminer les spores de moisissure et réduisent les odeurs.

Huiles Essentielles

Veuillez ne pas ajouter d'huiles essentielles au purificateur d'air ou au filtre. Le filtre sera endommagé par l'huile et dégagera éventuellement une odeur désagréable. N'utilisez pas de diffuseurs d'huiles essentielles à proximité du purificateur d'air.

Réinitialiser le voyant Filtre

Réinitialiser le voyant Filtre lorsque:

A. Voyant Veilleuse/ le voyant de Contrôle Filtre clignote fréquemment en blanc.

1. Remplacer le filtre.
2. Allumer le purificateur d'air.
3. Maintenez le bouton ☼ pendant 3 secondes.
4. L'invite sonore retentit une fois, le Voyant Veilleuse/voyant de Contrôle Filtre cesse de clignoter.

B. Le filtre a été changé avant que le Voyant Veilleuse/le voyant de contrôle du filtre ne clignote plus.

1. Maintenez le bouton ☼ pendant 3 secondes. Le Voyant Veilleuse/ le voyant de Contrôle Filtre clignotera en blanc.
2. Une fois que le Voyant Veilleuse/ le voyant de Contrôle Filtre clignote 3 fois, la réinitialisation est réussie et le voyant cessera de clignoter.

A quel moment dois-je Remplacer le Filtre?

Le filtre doit être remplacé tous les 6–8 mois. Vous devrez peut-être remplacer votre filtre avant ou après l' échéance des 6 mois en fonction de la fréquence à laquelle vous utilisez votre purificateur d'air. L'utilisation de votre purificateur d'air dans un environnement avec une pollution élevée peut raccourcir la durée de vie de votre filtre.

ENTRETIEN & MAINTENANCE (CONT.)

Vous devrez remplacer votre filtre si vous remarquez les éléments suivants:

- Augmentation du bruit lorsque le purificateur d'air est en marche.
- Diminution du débit d'air.
- Odeurs inhabituelles.
- Un filtre visiblement bouché.

Note:

Pour maintenir les performances de votre purificateur d'air, n'utilisez que des filtres fourni par Bagotte. Pour acheter des filtres de remplacement.

Remplacement du filtre

1. Débranchez le purificateur d'air. Retournez le purificateur d'air et retirez le capot du filtre (voir page 37).
2. Retirez l'ancien filtre.
3. Retirez toute poussière ou cheveux restants à l'intérieur du purificateur à l'aide d'un aspirateur. N'utilisez pas d'eau ou de liquides pour nettoyer le purificateur.
4. Déballez le nouveau filtre et placez-le dans le boîtier (voir page 37).
5. Remettez le capot en place. Branchez le purificateur d'air.
6. Réinitialisez le voyant Filtre(voir page 40).

Entreposage

1. Éteignez le purificateur d'air et débranchez-le.
2. Nettoyez le purificateur d'air et la surface du filtre (Voir Chapitre "ENTRETIEN& MAINTENANCE").
3. Faites sécher complètement toutes les pièces avant de les ranger.
4. Enveloppez le filtre dans des sacs en plastique hermétiques.
5. Stockez le purificateur d'air et le filtre dans un endroit frais et sec.
6. Lavez-vous toujours soigneusement les mains après avoir manipulé un filtre.

Recyclage

Ce symbole présent sur le produit ou la boite signifie que le produit ne doit pas être jeté avec les déchets ménagers, mais doit être déposé dans un centre de collecte approprié pour recyclage. Une mise au rebut et un recyclage adéquats permettent de protéger les ressources naturelles, la santé humaine et l'environnement. Merci de contacter votre autorité locale ou régionale de gestion des déchets pour plus d'informations à propos des programmes de collecte, de réutilisation et de recyclage.

CARACTÉRISTIQUES

Alimentation	AC 220-240V, 50/60Hz
Puissance	45W
Portée effective	695ft^2 / 65m^2
CADR	250m^3 /h
Conditions de fonctionnement	Température: -10 °C à 40 °C / 14 °F à 104 °F Humidité: < 85 % d'humidité relative
Niveau Sonore	24-55dB
Consommation en veille	< 0.5W
Dimensions	9.4*9.4*16.1in / 23.8*23.8*40.9 cm
Poids	7.71 lb/ 3.5 kg

DEPANNAGE

Problème	Solution
Le purificateur d'air ne s'allume pas ou ne répond pas aux commandes des boutons.	• Branchez le purificateur d'air. • Vérifiez si le cordon d'alimentation est endommagé. Si tel est le cas, arrêtez d'utiliser le purificateur d'air et contactez le service clientèle. • Branchez le purificateur d'air sur une autre prise. • Le purificateur d'air fonctionne mal. Contactez l'assistance clientèle.
Le flux d'air qui sort de la sortie d'air est nettement plus faible qu'auparavant.	• Assurez-vous que le filtre ait été retiré de son emballage et correctement en place. • Augmenter la vitesse de ventilation. • Laisser un espace de 20 cm de tous les côtés du purificateur d'air. • Le préfiltre peut être obstrué par de grosses particules, telles que des cheveux ou des peluches, bloquant la circulation de l'air. Nettoyez le préfiltre. • Remplacez le filtre.
La qualité de l'air ne s'améliore pas, même si l'appareil fonctionne depuis longtemps.	• Appuyez sur le bouton pour augmenter la vitesse de ventilation. • Assurez-vous qu'aucun objet ne bloque les côtés ni le dessus du purificateur d'air (l'entrée ou la sortie d'air). • Vérifiez si le matériel d'emballage ait été retiré du filtre • Assurez-vous que le filtre soit correctement installé. • La pièce est grande ou la qualité de l'air extérieur est mauvaise. Pour des performances de purification optimales, veuillez fermer les portes et les fenêtres lorsque vous utilisez le purificateur d'air. • Il existe des sources de pollution à l'intérieur de votre maison. Par exemple, fumée, cuisine, encens. • Le filtre est usé. Remplacez le filtre par un nouveau.

DEPANNAGE (CONT.)

Problème	Solution
L'appareil dégage une odeur étrange.	• Les premières fois que vous utilisez l'appareil, une odeur de plastique peut s'échapper de l'appareil. C'est normal. Cependant, si l'appareil dégage une odeur de brûlé même si vous retirez le filtre, contactez le service client Bagotte. Le filtre peut produire une odeur après avoir été utilisé pendant un certain temps en raison de l'absorption des gaz intérieurs. Il est recommandé de réactiver le filtre en l'exposant directement à la lumière du soleil pour une utilisation répétée. Si l'odeur persiste, remplacez le filtre. • Veillez à ne pas utiliser votre purificateur dans une zone à forte humidité ou lorsque deshuiles essentielles sont vaporisées. • Contactez le Service Client
L'appareil est très bruyant.	• Vérifiez si l'emballage du filtre est retirée. • Assurez-vous que le purificateur d'air fonctionne sur une surface dure, plane et uniforme. • L'appareil fonctionnera à haute vitesse lorsque la qualité de l'air est mauvaise, une augmentation du volume sonore. Lorsque vous utilisez l'appareil dans une chambre la nuit, choisissez la vitesse de veille. • Si quelque chose tombe dans la sortie d'air, cela peut également provoquer des bruits anormaux. Éteignez immédiatement l'appareil, retournez l'appareil pour éliminer les corps étrangers de l'appareil.
L'appareil indique toujours que je dois remplacer un filtre, mais je l'ai déjà fait.	• Vous n'avez peut-être pas réinitialisé le compteur de durée de vie du filtre. Allumez l'appareil. Ensuite maintenez le bouton ☼ pendant 3 secondes jusqu'à ce que le voyant cesse de clignoter.

Si votre problème n'apparait pas dans la liste, veuillez contacter le service client.

GARANTE ET SERVICE

Nous garantissons tous les produits Bagotte pendant un an à compter de la date d'achat. Cette garantie s'applique également au remplacement que nous fournissons. Si vous avez besoin d'informations ou si vous rencontrez un problème, veuillez consulter le site Web de Bagotte à l'adresse www.bagotte.com ou contacter le service clientèle de Bagotte.

Numéro de commande: _____

Date d'achat: _____

Commander des pièces ou des accessoires

Si vous devez remplacer une pièce ou si vous souhaitez acheter une pièce supplémentaire, visitez www.bagotte.com.

Si vous rencontrez des problèmes pour obtenir les pièces, veuillez contacter le support client Bagotte.

SERVICE CLIENT

Email: support@bagotte.com

Numéro Vert: +44 20 3966 0097

Heures d' Ouverture

Lun-Ven 9AM-5PM (GMT)

*Veuillez préparer votre facture et votre numéro de commande avant de contacter le service client.

Sommario

Precauzioni di Sicurezza....46
Pericolo....46
Avviso....46
Consigli d' Uso....46
Purificatore D'aria....47
Controlli....48
Prima di Utilizzare Il Prodotto....48
Utilizzo del Purificatore D'aria....49
Cura e Manutenzione....51
Tempo di pulizia....51
Pulizia del purificatore d'aria....51
Pulizia filtro....51
Umidità....51
Oli essenziali....51
Ripristino dell'indicatore del filtro di controllo....51
Quando si deve sostituire il filtro?....51
Sostituzione del filtro....52
Come conservare il prodotto....52
Riciclaggio....52
Specifiche....52
Risoluzione Problemi....53
Garanzia e Servizio Clienti....55
Assistenza Clienti....55

PRECAUZIONI DI SICUREZZA

Leggere attentamente il manuale d' uso prima di utilizzare il prodotto e salvarlo per un riferimento futuro.

Pericolo

- Non pulire il prodotto con acqua o qualsiasi altro liquido e detergente (infiammabile) per evitare scosse elettriche o rischi di incendio.
- Non spruzzare materiali infiammabili come insetticidi o fragranze intorno al prodotto.
- Non spostare il prodotto tirando solamente il cavo di alimentazione.
- Non toccare il tappo di alimentazione con le mani bagnate.
- Non piegare con forza il cavo di alimentazione o posizionarlo sotto oggetti pesanti per evitare che venga danneggiato o deformato.
- Non collegare e scollegare ripetutamente la spina di alimentazione.
- Se la presa elettrica è bagnata, scollegare accuratamente il prodotto e lasciare asciugare completamente la presa elettrica prima dell'uso successivo.
- Scollegare il prodotto se non viene utilizzato per molto tempo.

Avviso

- Prima di collegare il prodotto, verificare se la tensione indicata sul prodotto corrisponde alla tensione di alimentazione locale.
- Se il cavo di alimentazione è danneggiato, non sostituire il cavo da soli. Chiamare un centro di assistenza per la sostituzione.
- Non utilizzare il prodotto se il cavo di alimentazione, o il prodotto stesso sono danneggiati.
- Questo prodotto può essere utilizzato da bambini di età compresa tra 8 anni a salire, persone con ridotta capacità fisiche, sensoriali, mentali o mancanza di esperienza e conoscenza, solo se sono stati sottoposti ad una supervisione o istruzione sull' utilizzo del prodotto in modo sicuro comprendendo i pericoli.
- I bambini non devono giocare con il prodotto.
- Non bloccare l'ingresso e l'uscita dell'aria.
- Non posizionare alcun elemento sulla parte superiore della presa d'aria o di fronte alla presa d'aria
- Assicurarsi che gli oggetti estranei non cadono nell'apparecchio attraverso la presa d'aria.
- Non nascondere il cavo sotto moquette, tappeti o rivestimenti simili.
- Non posizionare il cavo sotto mobili o elettrodomestici, posizionare il cavo in luogo non caotico in modo che non sia di intralcio.

Consigli d' uso

- Questo prodotto non può essere usato per una corretta ventilazione come una cappa aspirante o ventilatore durante la cottura.
- Posizionare sempre e utilizzare il prodotto su una superficie asciutta, stabile, piana e orizzontale.
- Lasciare almeno 20 cm di spazio intorno al prodotto e 30 cm sopra al prodotto.
- Non sedersi o appoggiarsi al prodotto. Non posizionare nulla sulla parte superiore del prodotto.
- Non posizionare il prodotto direttamente sotto un condizionatore d'aria per evitare che la condensa goccioli sull'apparecchio.
- Utilizzare solo i filtri Bagotte originali appositamente destinati a questo apparecchio, non utilizzare altri filtri.
- La combustione del filtro può causare pericolo irreversibile alle persone o compromettere vite. Non utilizzare il filtro come accendi fuoco o per scopi simili.
- Evitare di urtare contro il prodotto (in particolare l'ingresso e l'uscita dell'aria) con oggetti duri.
- Non inserire le dita e oggetti nella presa d'aria per evitare lesioni fisiche o malfunzionamenti del prodotto.
- Non utilizzare questo prodotto quando hai usato repellenti per insetti in ambienti chiusi o in luoghi con residui oleosi, incenso o fumi chimici.
- Non utilizzare il prodotto in prossimità di apparecchi a gas, dispositivi di riscaldamento o caminetti.
- Spegnere e scollegare sempre l'adattatore dalla presa a parete quando si desidera spostare, pulire, sostituire i filtri o altre operazioni di manutenzione del prodotto.
- Il prodotto è destinato esclusivamente ad uso domestico in condizioni di funzionamento normali.
- Non utilizzare il prodotto in ambienti umidi o in ambienti con temperature elevate come il bagno, cucina o in una stanza con grandi variazioni di temperatura.
- Non rimuove il monossido di carbonio (CO) o il radon (Rn) dal prodotto. Il prodotto non può essere utilizzato come dispositivo di sicurezza in caso di incidenti con processi di combustione e sostanze chimiche pericolose.

PURIFICATORE D' ARIA

A. Indicatore di blocco display

B. Tasto di blocco display

C. Indicatore del timer

D. Tasto del timer

E. Indicatore On/Off

F. Tasti On/Off

G. Indicatori di velocità della ventola

H. Indicatore della modalità di sospensione

I. Tasto velocità ventola/ tasto modalità sospensione

J. Icona Controlla filtro

K. Indicatore luce notturna / controllare indicatore del filtro

L. Tasto luce notturna

M. Uscita dell'aria

N. Alloggi

O. Ingresso aria

P. Copertura filtro

Q. Vero filtro originale HEPA a 3 fasi

R. Anti scivolo

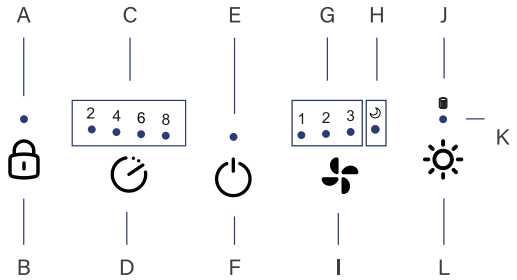

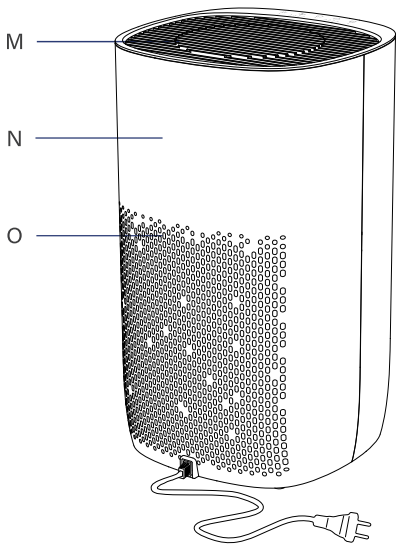

Indietro

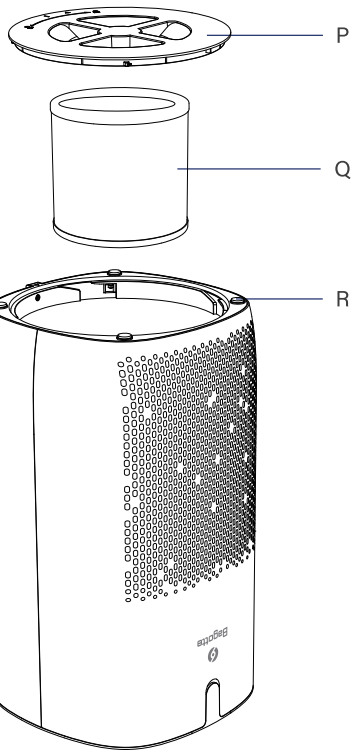

Davanti, sottosopra

CONTROLLI

Premere una volta

- Premere brevemente

Velocità della ventola

- Premere brevemente dopo l'accensione

Impostazione timer

- Premere brevemente

Accensione/spegnere la luce

- Premere brevemente dopo l'accensione

Reset filtraggio

- Premere per 3 secondi dopo l'accensione

Funzione display blocco OFF/ON

- Premere per 3 secondi dopo l'accensione

Sleep Modalità

- Breve pressione , si arresta quando l'indicatore raggiunge l'indicatore della modalità di sospensione

PRIMA DI UTILIZZARE IL PRODOTTO

1. Capovolgere il purificatore d'aria. Ruotare il coperchio del filtro in senso antiorario e rimuoverlo. [Figura 1.1]
2. Rimuovere il filtro dal suo imballaggio in plastica e riposizionare il filtro nel purificatore. [Figura 1.2]

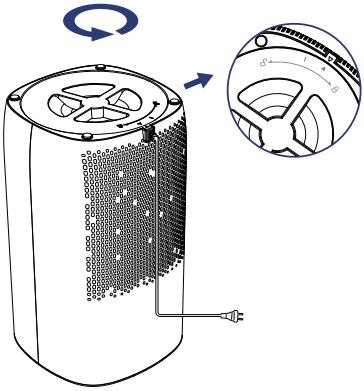

Figura 1.1

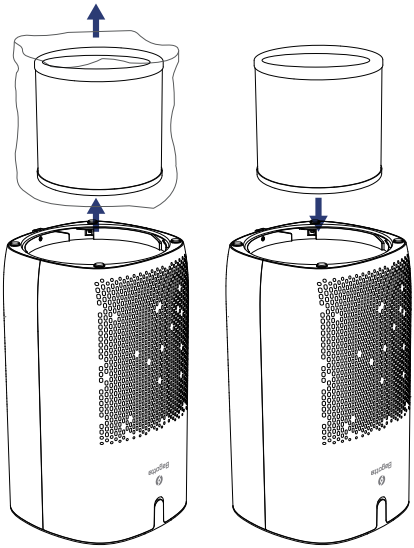

Figura 1.2

PRIMA DI UTILIZZARE IL PRODOTTO (CONT.)

3. Rimontare il coperchio del filtro e ruotare in senso orario per bloccarlo. [Figura 1.3]
4. Posizionare il purificatore su una superficie piana e stabile con il display rivolto verso l'alto. Lasciare almeno 20 cm / 8 in di gioco su tutti i lati del purificatore. Tenere lontano da qualsiasi cosa che potrebbe bloccare il flusso d'aria, come tende. [Figura 1.4]

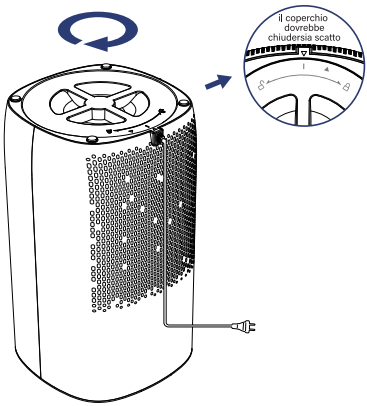

Figura 1.3

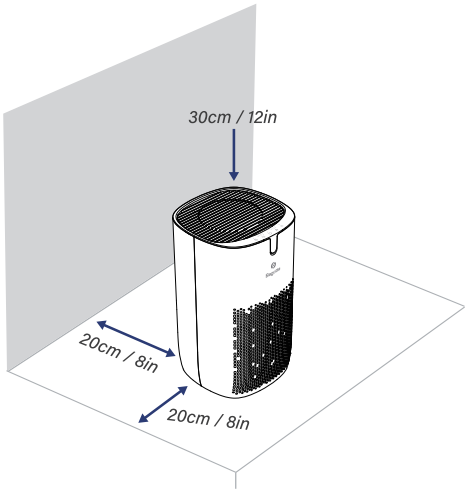

Figura 1.4

UTILIZZO DEL PURIFICATORE D'ARIA

1. Collegare il cavo di alimentazione, suonerà una volta che tutto il pulsante si accende per 1 sec. Dopo 1 sec, tutto il pulsante sarà automaticamente spento, ad eccezione del pulsante di accensione, il prodotto è in modalità standby.
2. In standby premere ⏻ per accendere il purificatore d'aria, gli altri pulsanti si accendono, la velocità della ventola sarà accesa per 3 secondi ad alta velocità (livello III), dopo 3 secondi, la velocità della ventola sarà a bassa (livello I), la luce indicatore di bassa velocità (livello I) sarà accesa. Toccare ⏻ per spegnere il depuratore d'aria.
3. Velocità di ventilazione

   Facoltativamente, toccare per modificare la velocità della ventola tra I, II e III. Quando a bassa velocità (livello I) premi questo tasto, il motore ora funziona a velocità media (livello II), allo stesso tempo, la seconda luce dell'indicatore di velocità della ventola si accenderà. Premere su questo tasto quando si è a velocità media (livello II), il motore ora funziona ad alta velocità (livello III), allo stesso tempo, si accenderà la terza luce dell'indicatore di velocità della ventola. Premi di nuovo su questo tasto quando sei su alta velocità (livello III), il motore ora funziona in modalità sospensione, allo stesso tempo, l'indicatore della modalità di sospensione si accenderà.

   Nota:

   - La velocità della ventola III è la più rumorosa, ma pulisce l'aria più velocemente.
   - Gli indicatori non sono pulsanti e non possono essere utilizzati per modificare la velocità della ventola.
   - Gli indicatori di velocità della ventola si accendono quando sono attivi.
   - Per i migliori risultati, o per affrontare un problema specifico di qualità dell'aria come il fumo, eseguire il purificatore ad alta velocità (livello III) per 15-20 minuti prima di utilizzare una velocità inferiore.
   - Per pulire efficacemente l'aria, tenere le finestre e le porte chiuse mentre il purificatore d'aria è acceso.
4. Modalità sleep

   Premere fino a quando l'indicatore della modalità di sospensione si accende, quindi la modalità sospensione è attivata, premere di nuovo per uscire dalla modalità sospensione e si accende a bassa velocità. Eseguire in modo silenzioso utilizzando la modalità sospensione.

USANDO EL PURIFICADOR DE AIRE (CONT.)

Nota:

- Dopo che la macchina è entrata nella modalità sospensione, la luce dell'indicatore della modalità di sospensione è accesa. Dopo 10 secondi, la macchina continua a mantenere la velocità della ventola in modalità sospensione, ma entra in ibernazione quando le luci sono tutte spente ad eccezione dell'indicatore della modalità di sospensione con luce meno forte e il tono de tasti verrà spento contemporaneamente.
- Quando è in modalità di sospensione, premere ancora una volta per uscire dalla modalità, l'indicatore modalità di sospensione è spento, la luce dell'indicatore di bassa velocità è acceso, funziona a bassa velocità (livello I).
- Quando si è in modalità sospensione, toccare qualsiasi tasto, la macchina viene riattivata, ma questa operazione non verrà eseguita. Se nessun altro tasto viene premuto entro 10 secondi, la macchina torna in ibernazione.
- Quando la macchina viene riattivata, toccare qualsiasi altro tasto per eseguire la funzione pulsante corrispondente.
- Una volta spento, il prodotto disattiva automaticamente la modalità sleep.

5. Timer

A. Tocca per selezionare un' orario, è possibile impostare un timer per 2, 4, 6 o 8 ore. Premi questo tasto per la prima volta, la spia 2 ore sarà accesa, la macchina verrà spenta dopo 2 ore di funzionamento e tornerà allo stato di standby. Premere una seconda volta, la spia 4 ore sarà accesa, la macchina verrà spenta dopo 4 ore di funzionamento e tornerà allo stato di standby. Premere una terza volta, la spia 6 ore è accesa, la macchina verrà spenta dopo 6 ore di funzionamento e tornerà allo stato di standby. Premere una quarta volta, la spia 8 ore sarà accesa e la macchina verrà spenta dopo 8 ore di funzionamento e tornerà allo stato di standby. Premere una quinta volta, quattro indicatori sono spenti, la funzione timer si spegne e la macchina continua a funzionare.

Nota:

- La funzione timer predefinita viene disattivata dopo l'accensione, la luce del pulsante del timer è spenta.
- Gli indicatori non sono pulsanti e non possono essere utilizzati per selezionare il timer.

B. Una volta terminato il timer, il depuratore d'aria si spegne.

Nota:

- È possibile cambiare la velocità della ventola in qualsiasi momento mentre il timer è acceso.
- Il timer si riavvia se l'ora viene cambiata.

6. Blocco Display

Il blocco del display impedisce la modifica accidentale delle impostazioni.

Nota:

- Il blocco del display è spento come impostazione predefinita. Quando è acceso, premere il pulsante per 3 secondi per attivare il blocco del display, l'icona di bloccaggio del display sul pannello di controllo si accende; dopo aver premuto questo pulsante per 3 secondi, l'icona di blocco del display sul pannello si spegne, Il blocco del display è spento.
- Quando si attiva il blocco del display, tutti i pulsanti (tranne il pulsante di blocco del display) sono bloccati, premendo qualsiasi pulsante in qualsiasi momento non funziona.
- Quando il blocco del display è spento, tutti i pulsanti sono sbloccati, è possibile premere qualsiasi pulsante per attivare una funzione.

7. Luce notturna

La luce blu notturna viene attivata di default dopo che il prodotto è acceso. Premere il pulsante, la luce blu notturna e le luci del pulsante si spengono. Premere nuovamente il pulsante, la luce blu notturna e le luci del pulsante si accendono.

CURA E MANUTENZIONE

Tempo di pulizia

Frequenza	Metodo di pulizia
Quando è necessario	Pulire la superficie del prodotto con un panno morbido e asciutto.
	Pulire il coperchio dell' uscita dell' aria.
Ogni 2-4 settimana	Pulire il pre-filtro esterno.

Pulizia del purificatore d'aria

- Scollegare prima di pulire.
- Pulire l'esterno del purificatore d'aria con un panno morbido e asciutto. Se necessario, pulire la custodia con un panno umido, quindi asciugare immediatamente.
- Aspirare l'interno del purificatore d'aria.
- Non pulire con prodotti chimici abrasivi o detergenti infiammabili.

Pulizia filtro

Il pre- filtro esterno deve essere pulito ogni 2-4 settimane per aumentare l'efficienza e prolungare la durata del filtro. Pulire il pre- filtro con una spazzola morbida o un tubo flessibile per rimuovere capelli, polvere e particelle di grandi dimensioni.
[Figura2.1]

Nota:

Non utilizza un' aspirapolvere ad alta potenza/ industriale, potrebbe danneggiare il filtro. Non pulire il filtro con acqua o altri liquidi.

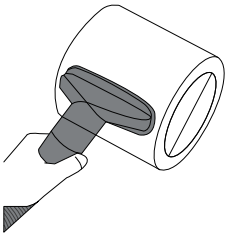

Figura 2.1

Umidità

L'umidità può danneggiare il filtro. Il purificatore d'aria deve essere utilizzato in una zona con un livello di umidità inferiore all'85% RH. Se si utilizza il purificatore d'aria in zone eccessivamente umide, la superficie del filtro diventerà ammuffita.

Nota:

L'acqua o l'umidità aiuta a far crescere la muffa. Il purificatore d'aria non può risolvere problemi di muffa esistenti, può solo rimuovere le spore di muffa e ridurre gli odori.

Oli essenziali

Non aggiungere oli essenziali al purificatore d'aria o filtro. Il filtro sarà danneggiato dall'olio e rilasciare un odore sgradevole. Non utilizzare diffusori di olio vicino al purificatore d'aria.

Ripristino dell'indicatore del filtro di controllo

Reimpostare l'indicatore del filtro di controllo quando:

A. L'indicatore luce notturna/ controllare che l'indicatore del filtro lampeggi frequentemente in bianco.
   1. Sostituire il filtro.
   2. Accendere il purificatore d'aria.
   3. Tenere premuto ☼ per 3 secondi.
   4. Il pulsante suona una volta, indicatore luce notturna/ controllare che l'indicatore del filtro smetterà di lampeggiare.

B. Il filtro è stato modificato prima che l'indicatore luce notturna/ controllare che l'indicatore del filtro lampeggi.
   1. Tenere premuto ☼ per 3 secondi. L'indicatore luce notturna/ controllare che l'indicatore del filtro lampeggerà in bianco.
   2. Dopo l'indicatore luce notturna/ controllare che l'indicatore del filtro lampeggi tre volte, il reset ha esito positivo e l'indicatore smetterà di lampeggiare.

Quando si deve sostituire il filtro?

Il filtro dovrebbe essere sostituito ogni 6-8 mesi. Potrebbe essere necessario sostituire il filtro prima o dopo tala data a seconda di quanto spesso si utilizza il purificatore d'aria. Utilizzando il purificatore d'aria in un ambiente con un inquinamento relativamente elevato può significare che sarà necessario sostituire il filtro più spesso, anche se è spento.

ENTRETIEN & MAINTENANCE (CONT.)

Potrebbe essere necessario sostituire il filtro se si nota:

- Aumento del rumore quando il purificatore d'aria è acceso.
- Diminuzione del flusso d'aria.
- Odori insoliti.
- Filtro visibilmente intasato.

Nota:

Per mantenere le prestazioni del purificatore d'aria, utilizzare solo filtri ufficiali Bagotte. Si prega di acquistare filtri di ricambio originali.

Sostituzione del filtro

1. Scollegare il purificatore d'aria. Capovolgere il purificatore d' aria e rimuovere il coperchio del filtro (vedi pagina 48).
2. Rimuovere il vecchio filtro.
3. Pulire qualsiasi residuo di polvere o capelli all'interno del purificatore utilizzando un tubo di aspirazione. Non utilizzare acqua o liquidi per pulire il purificatore.
4. Srotolare il nuovo filtro e inserirlo nell'alloggiamento (vedi pagina 48).
5. Sostituire il coperchio ed inserirlo nel purificatore d'aria.
6. Reimpostare l'indicatore del filtro di controllo (vedi pagina 51).

Come conservare il prodotto

1. Spegnere il purificatore d'aria e scollegare dalla presa di corrente.
2. Pulire il purificatore d'aria e la superficie del filtro (vedi capitolo "CURA E MANUTENZIONE").
3. Lasciare asciugare bene tutte le parti prima di conservarle.
4. Avvolgere il filtro in sacchetti di plastica a tenuta d'aria.
5. Conservare il purificatore d'aria, filtrare in un luogo fresco e asciutto.
6. Lavare sempre accuratamente le mani dopo aver maneggiato un filtro.

Riciclaggio

Questo simbolo indica che il prodotto non deve essere smaltito con i rifiuti domestici, ma deve essere consegnato presso un'apposita struttura di raccolta per il riciclaggio, Uno smaltimento e un riciclaggic corretti aiutano a preservare le risorse naturali, la salute e l'ambiente. Contattare l'autorità di smaltimento dei rifiuti locale o regionale per ulteriori informazioni sui programmi di raccolta, riutilizzo e riciclaggio.

SPECIFICHE

Alimentazione	AC 220-240V, 50/60Hz
Potenza nominale	45W
Range	695ft^2 / 65m^2
CADR	250m^3 /h
Condizioni operative	Temperatura: -10°C–40°C (14°F–104°F) Umidità: < 85 % RH
Livello di rumore	24-55dB
Potenza in standby	<0.5W
Dimensioni	9.4*9.4*16.1in / 23.8*23.8*40.9 cm
Peso	7.71 lb/ 3.5 kg

RISOLUZIONE PROBLEMI

Problema	Possibili soluzioni
Il purificatore d'aria non si accende o non risponde ai comandi	• Collegare il purificatore d'aria • Controllare se il cavo di alimentazione è danneggiato, se lo è smettere di usare il purificatore d'aria e contattare l'assistenza clienti. • Collegare il purificatore d'aria in una presa diversa. • Il purificatore d'aria non funziona correttamente, contattare l'assistenza clienti.
Il flusso d'aria che esce dalla uscita dell'aria è significativamente più debole di prima	• Assicurarsi che il filtro sia stato rimosso dalla sua confezione e montato nella posizione corretta. • Premere per aumentare la velocità della ventola. • Lasciare 20 cm / 8 in di spazio su tutti i lati del purificatore d'aria. • Il pre- filtro può essere ostruito da particelle di grandi dimensioni, come capelli o peluria, bloccando il flusso d'aria. Pulire il pre- filtro. • Sostituire il filtro.
La qualità dell'aria non viene purificata, anche se il prodotto è in funzione da molto tempo	• Premere per aumentare la velocità della ventola. • Assicurarsi che nessun oggetto stia bloccando i lati o la parte superiore del purificatore d'aria (l'ingresso o l'uscita). • Controllare se il materiale di imballaggio è stato rimosso dal filtro • Assicurarsi che il filtro sia installato correttamente. • La dimensione della camera è grande o la qualità dell'aria esterna è poca. Per prestazioni di purificazione ottimali, si prega di chiudere le porte e le finestre durante il funzionamento del purificatore d'aria • All' interno della stanza c'è del fumo provocato da altri. Per esempio, fumare, cucinare, incenso. • Filtro ha finito il suo ciclo di vita. Sostituire il filtro con uno nuovo.

RISOLUZIONE PROBLEMI (CONT.)

Problema	Possibili soluzioni
Il prodotto emana uno strano odore	• Le prime volte che si utilizza il prodotto, potrebbe sentirsi un odore di plastica è normale, mentre se il prodotto emana un odore bruciato anche rimuovendo il filtro, contattare il Assistenza Clienti di Bagotte. Il filtro può emanare un odore dopo essere stato usato per un po' a causa dell'assorbimento di gas interni. Si consiglia di riattivare il filtro mettendolo alla luce solare diretta per un uso ripetuto. Se l'odore persiste sostituire il filtro. • Assicurarsi di non utilizzare il purificatore in una zona con un elevata umidità o durante la diffusione di oli essenziali. • Contattare l'assistenza clienti.
Il prodotto è rumoroso	• Controllare se l'imballaggio del filtro è stato rimosso. • Assicurarsi che il purificatore d'aria sia posizionato su una superficie dura, piatta, uniforme. • Il prodotto funziona ad alta velocità quando la qualità dell'aria è scarsa, causando rumori più elevati. Quando si utilizza il prodotto in una camera da letto di notte, scegliere la velocità di sleep. • Se dovesse cadere qualcosa nella presa d'aria, potrebbe causare dei rumori forti. Spegnere immediatamente il prodotto, capovolgerlo in modo da eliminare qualsiasi cosa presente nella presa d'aria.
Il prodotto indica ancora che devo sostituire il filtro anche se l'ho già fatto.	• Forse non hai resettato il contatore della durata del filtro. Accendere il prodotto, tenere premuto ☼ per 3 secondi finché la luce non smette di lampeggiare.

Se il problema riscontrato non è elencato, contattare l'Assistenza Clienti.

GARANZIA E SERVIZIO CLIENTI

Garantiamo tutti i prodotti Bagotte per un anno dalla data di acquisto. Questa garanzia si applica anche alla sostituzione che forniamo. Se avete bisogno di informazioni o se avete un problema, visitate il sito web di Bagotte all'indirizzo www.bagotte.com o contattate il supporto clienti Bagotte.

ID ordine: _____

Data di acquisto: _____

Ordinare ricambi o accessori

Per sostituire un pezzo o acquistare un ricambio aggiuntivo, visita www.bagotte.com.

Se hai problemi ad acquistare dei pezzi, puoi contatta l'Assistenza Clienti di Bagotte

ASSISTENZA CLIENTI

E-mail: support@bagotte.com

Numero verde: +44 20 3966 0097

Orario di lavoro

Lun-Ven: 9AM-5PM (GMT)

*Si prega di avere la fattura e l'ordine ID pronto prima di contattare l'assistenza clienti.

Bagotte

CREATE MORE

www.bagotte.com

DOC

Learn more about the UK Declaration of Conformity, Please click below link to download:
https://www.bagotte.com/upload/doc/BAP30-DOC-UK.pdf

Learn more about the EU Declaration of Conformity, Please click below link to download:
https://www.bagotte.com/upload/doc/BAP30-DOC-EN.pdf

Erfahren Sie mehr über die EU-Konformitätserklärung. Klicken Sie zum Herunterladen auf den folgenden Link:
https://www.bagotte.com/upload/doc/BAP30-DOC-DE.pdf

Made in China